CỘNG HÒA XÃ HỘI CHỦ NGHĨA VIỆT NAM
Độc lập - Tự do - Hạnh Phúc

BẢN VẼ THIẾT KẾ KỸ THUẬT

(XIN CẤP GPXD)

CÔNG TRÌNH: NHÀ Ở TƯ RIÊNG LẺ
CHỦ ĐẦU TƯ: NGUYỄN TIẾN DÙNG
ĐỊA CHỈ: ĐƯỜNG 24-3, THÔN ĐĂK HÀ 2B, XÃ ĐĂK HÀ, TỈNH QUẢNG NGÃI.
ĐỊA ĐIỂM XD: THỬA ĐẤT SỐ 73, TỜ BẢN ĐỒ SỐ 102, ĐƯỜNG 24-3, THÔN ĐĂK HÀ 2B, XÃ ĐĂK HÀ, TỈNH QUẢNG NGÃI.

Đăk Hà, Tháng 03, năm 2026.

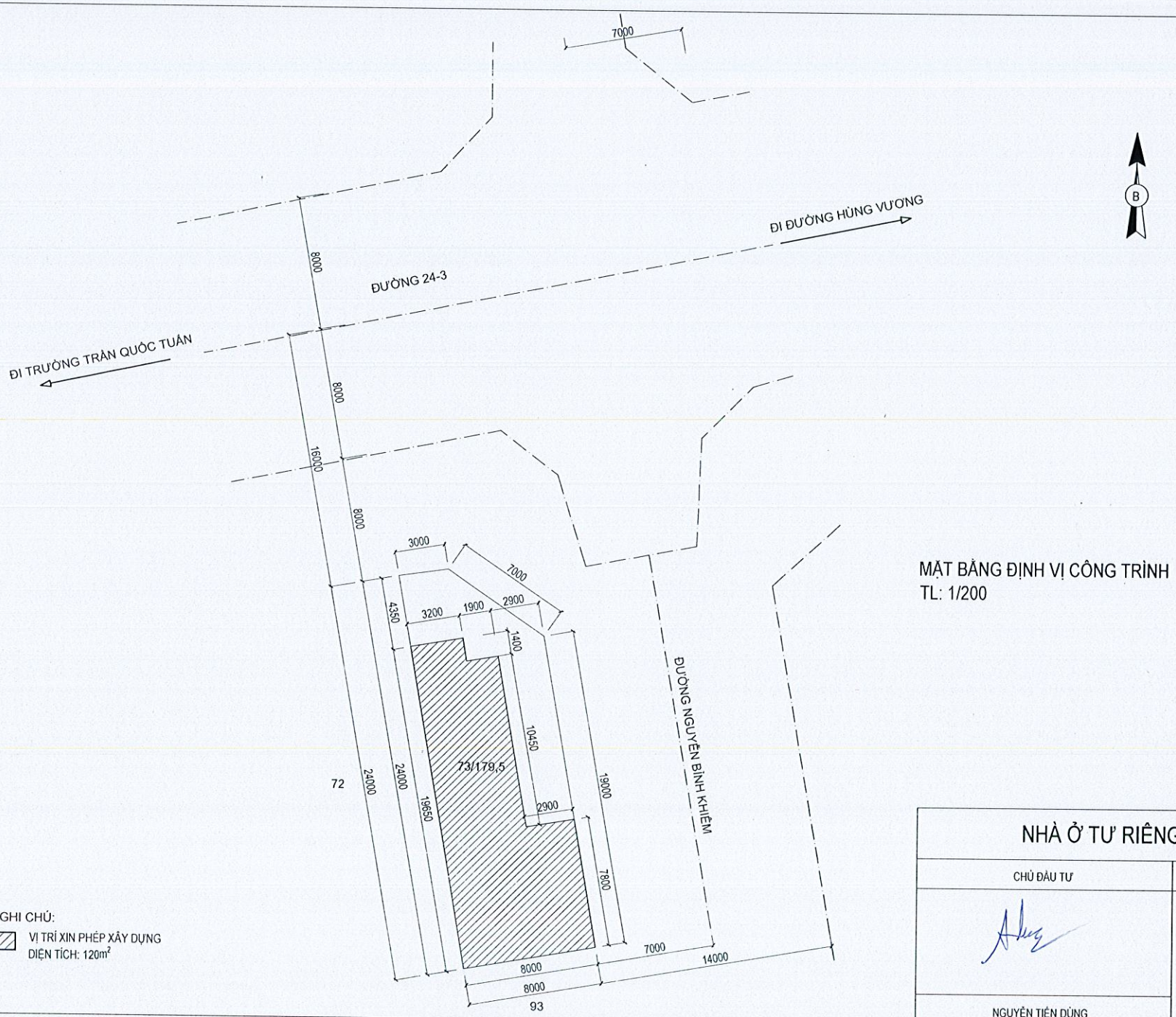

MẶT BẰNG ĐỊNH VỊ CÔNG TRÌNH
TL: 1/200

GHI CHÚ:

VỊ TRÍ XIN PHÉP XÂY DỰNG
DIỆN TÍCH: 120m²

NHÀ Ở TƯ RIÊNG LẺ	
CHỦ ĐẦU TƯ	ĐỊA ĐIỂM XÂY DỰNG
NGUYỄN TIẾN DŨNG	THỬA ĐẤT SỐ : 73 TỜ BẢN ĐỒ SỐ : 102 ĐỊA CHỈ: ĐƯỜNG 24-3, THÔN ĐẮK HÀ 2B, XÃ ĐẮK HÀ, TỈNH QUẢNG NGÃI.

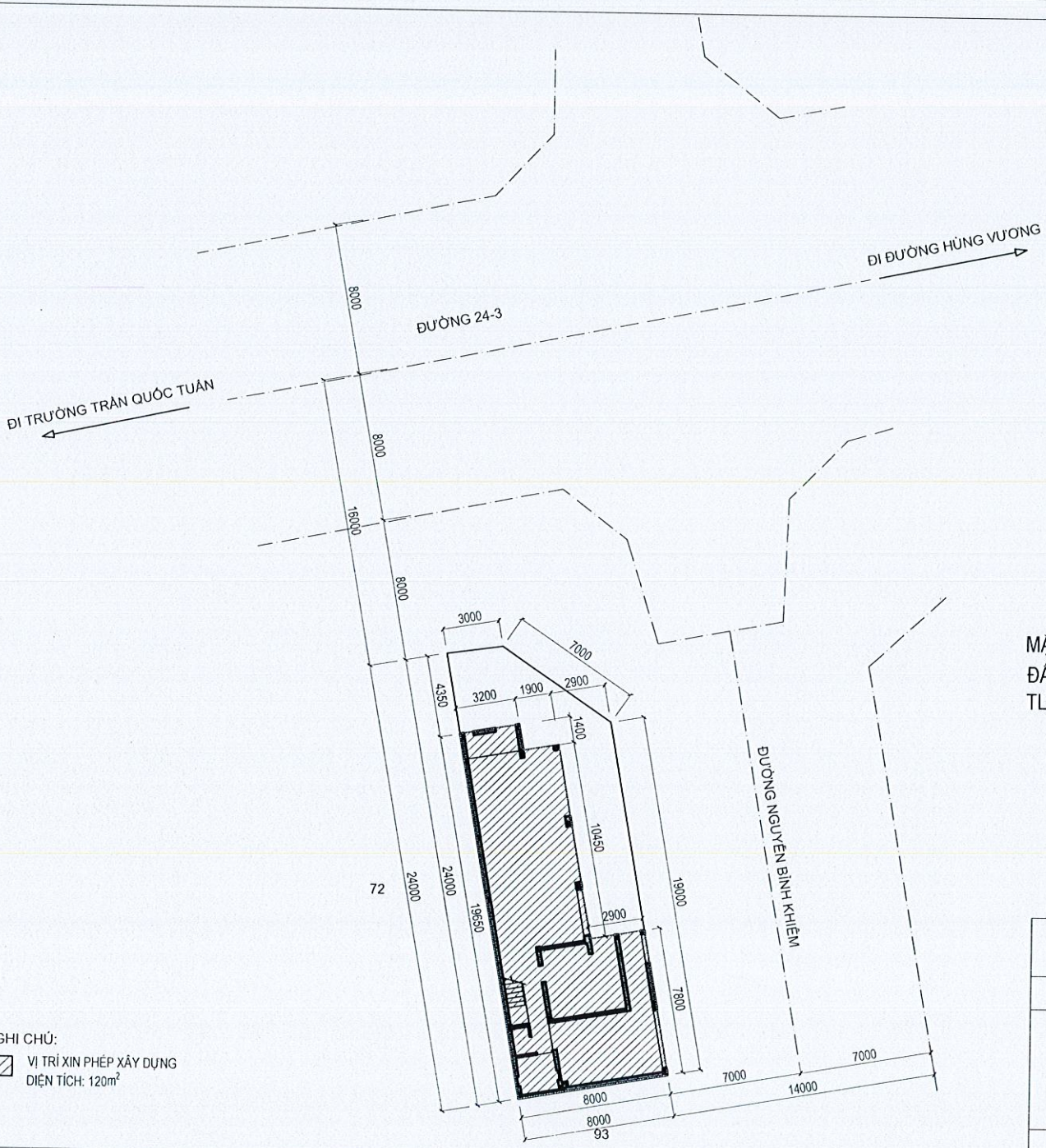

MẶT BẰNG ĐỊNH VỊ CÔNG TRÌNH TRÊN THỬA ĐẤT
TL: 1/200

GHI CHÚ:

VỊ TRÍ XIN PHÉP XÂY DỰNG
DIỆN TÍCH: 120m^2

NHÀ Ở TƯ RIÊNG LẺ	
CHỦ ĐẦU TƯ	ĐỊA ĐIỂM XÂY DỰNG
NGUYỄN TIẾN DŨNG	THỬA ĐẤT SỐ : 73 TỜ BẢN ĐỒ SỐ : 102 ĐỊA CHỈ: ĐƯỜNG 24-3, THÔN ĐẮK HÀ 2B, XÃ ĐẮK HÀ, TỈNH QUẢNG NGÃI.

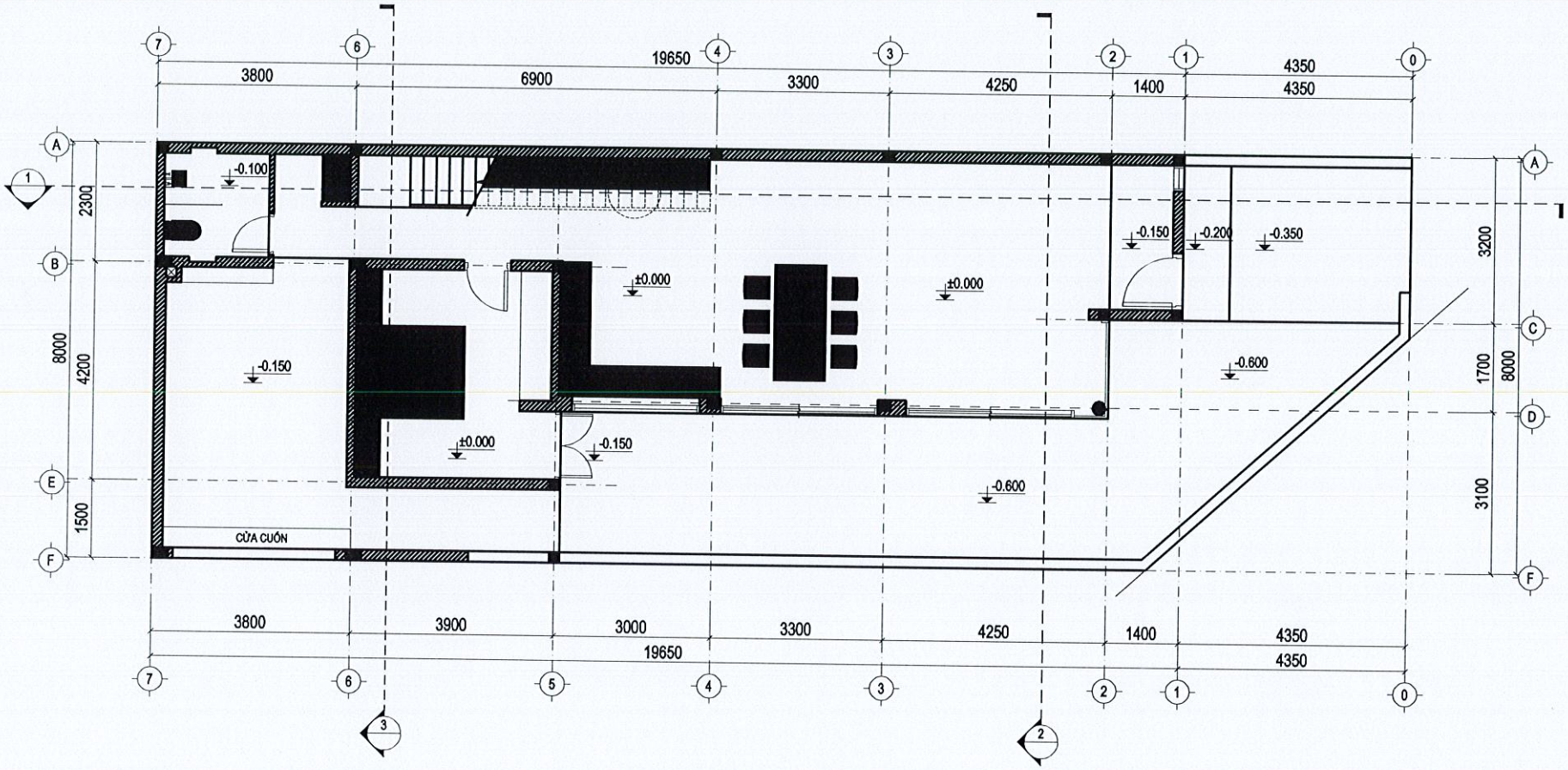

MẶT BẰNG TẦNG 1

NHÀ Ở TƯ RIÊNG LẺ	
CHỦ ĐẦU TƯ	ĐỊA ĐIỂM XÂY DỰNG
NGUYỄN TIẾN DŨNG	THỬA ĐẤT SỐ : 73 TỜ BẢN ĐỒ SỐ : 102 ĐỊA CHỈ: ĐƯỜNG 24-3, THÔN ĐĂK HÀ 2B, XÃ ĐĂK HÀ, TỈNH QUẢNG NGÃI.

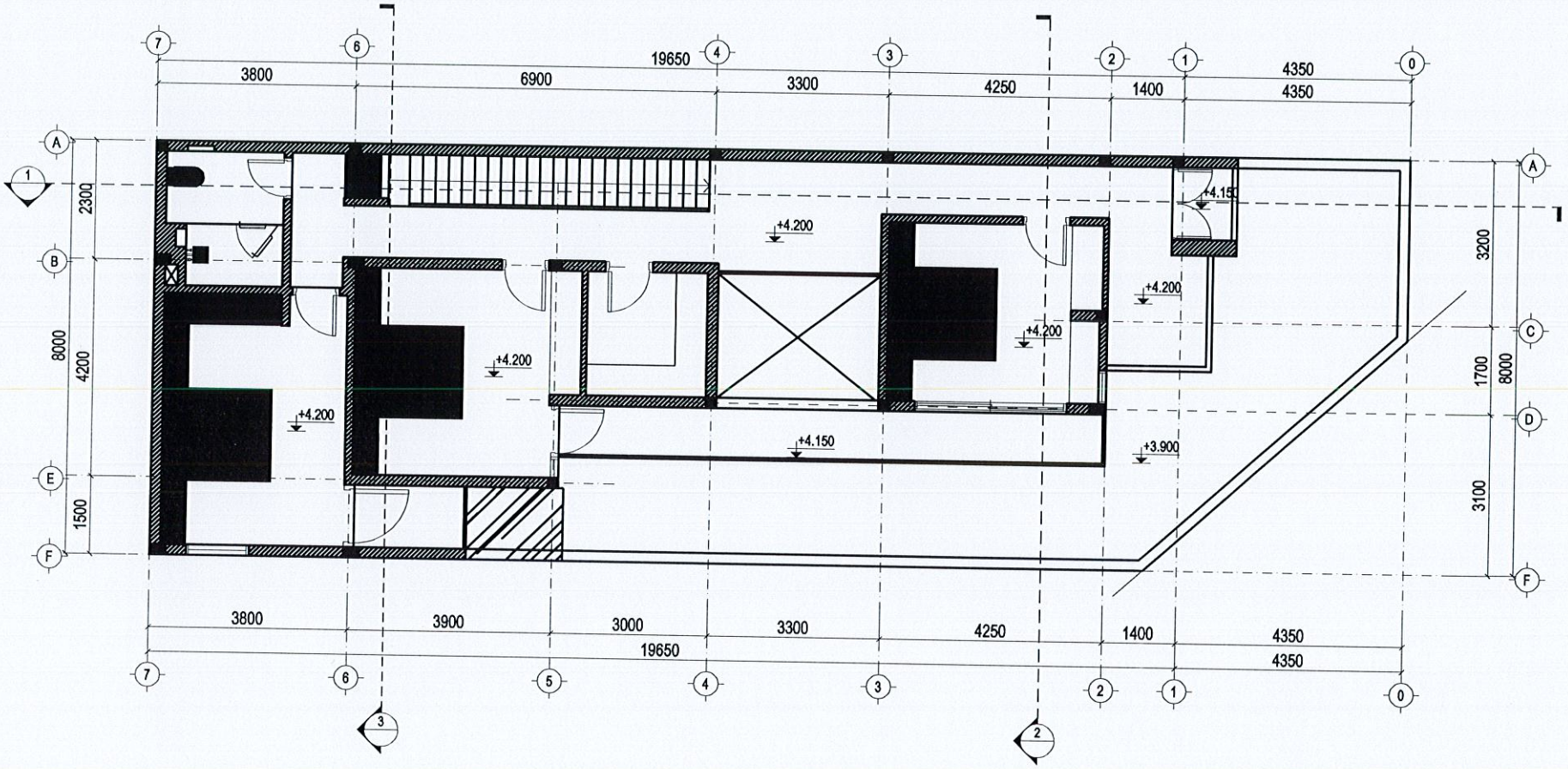

MẶT BẰNG TẦNG 2

NHÀ Ở TƯ RIÊNG LẺ	
CHỦ ĐẦU TƯ	ĐỊA ĐIỂM XÂY DỰNG
NGUYỄN TIẾN DŨNG	THỬA ĐẤT SỐ : 73 TỜ BẢN ĐỒ SỐ : 102 ĐỊA CHỈ: ĐƯỜNG 24-3, THÔN ĐĂK HÀ 2B, XÃ ĐĂK HÀ, TỈNH QUẢNG NGÃI.

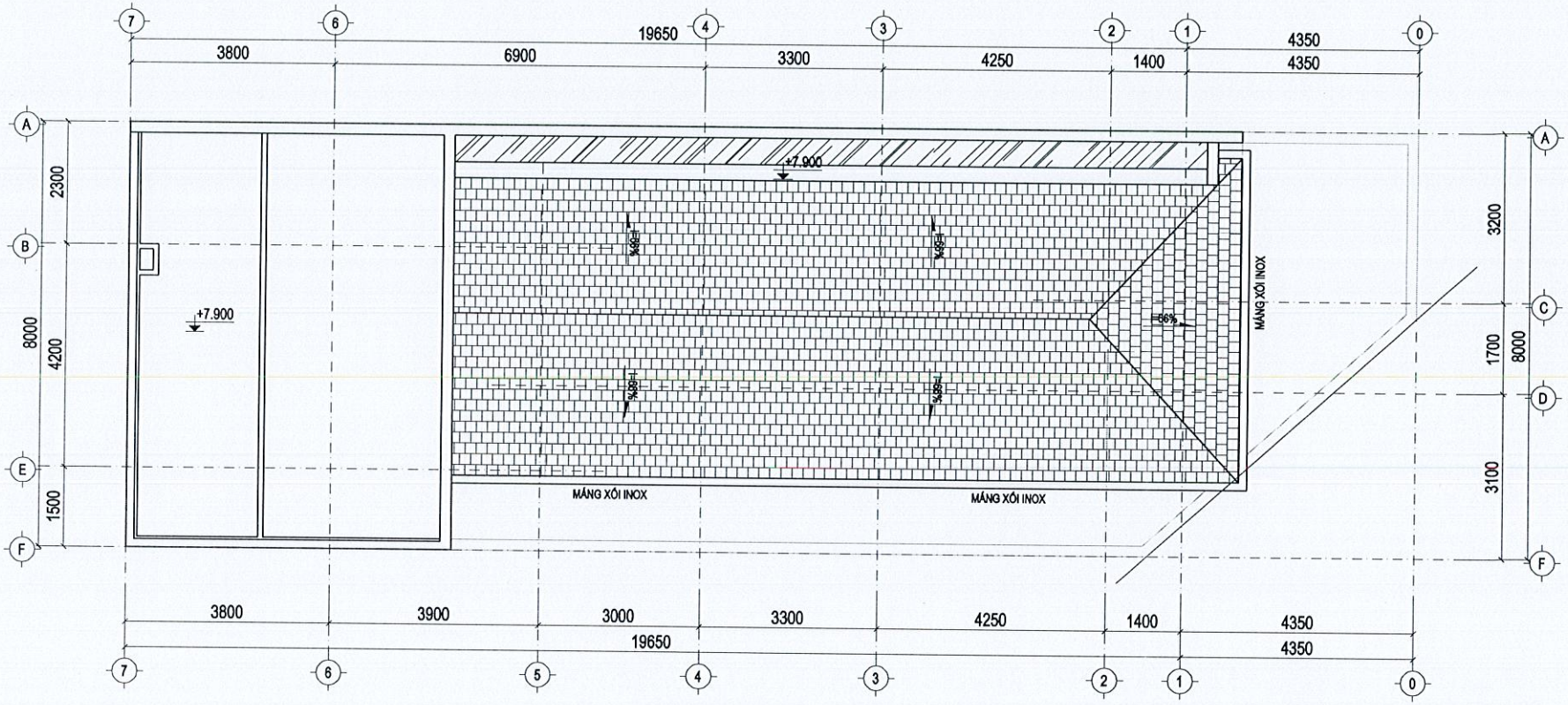

MẶT BẰNG MÁI

NHÀ Ở TƯ RIÊNG LẺ	
CHỦ ĐẦU TƯ	ĐỊA ĐIỂM XÂY DỰNG
NGUYỄN TIẾN DŨNG	THỬA ĐẤT SỐ : 73 TỜ BẢN ĐỒ SỐ : 102 ĐỊA CHỈ: ĐƯỜNG 24-3, THÔN ĐĂK HÀ 2B, XÃ ĐĂK HÀ, TỈNH QUẢNG NGÃI.

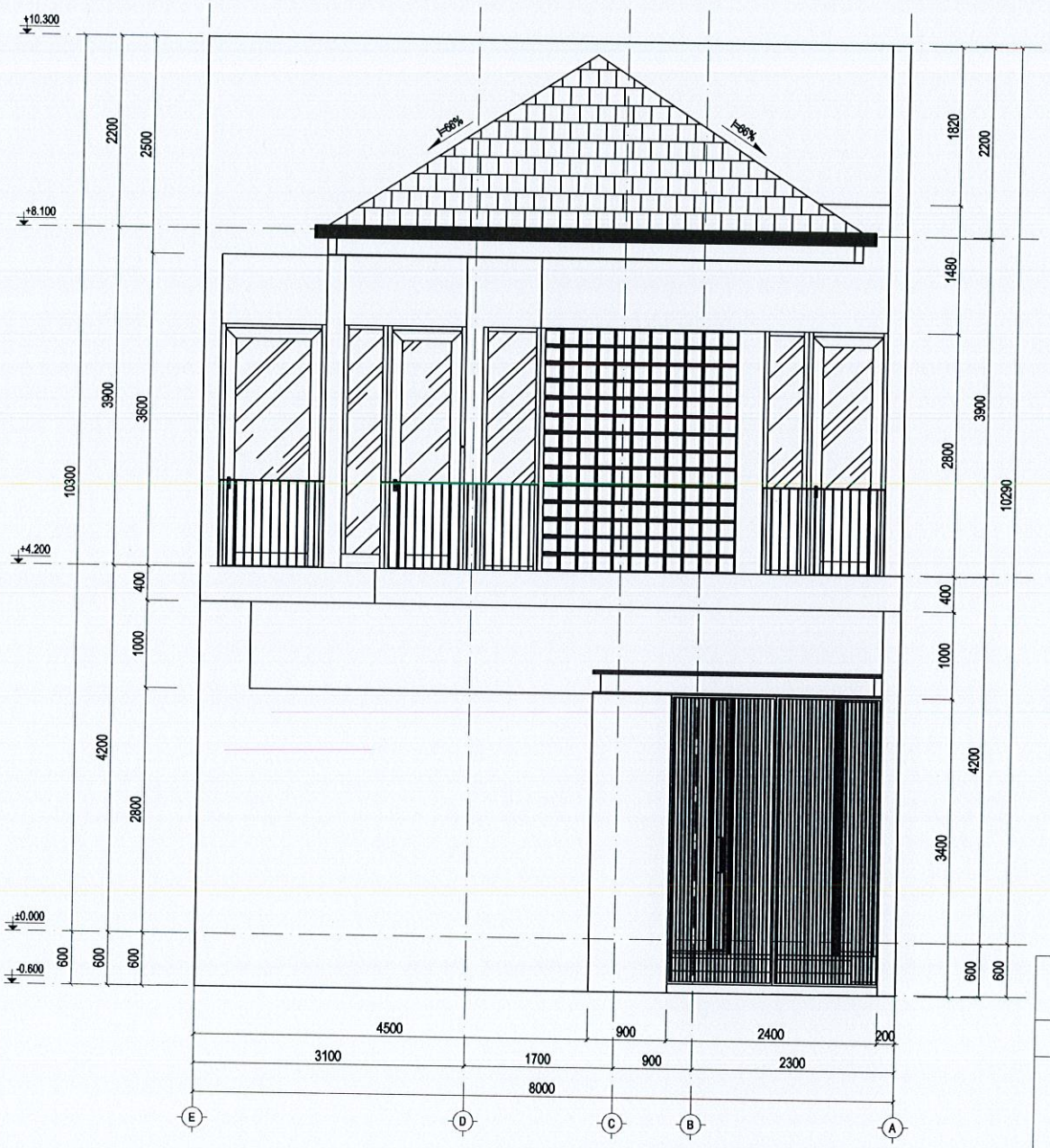

MẶT ĐỨNG TRỤC E-A

NHÀ Ở TƯ RIÊNG LẺ

CHỦ ĐẦU TƯ	ĐỊA ĐIỂM XÂY DỰNG
NGUYỄN TIẾN DŨNG	THỬA ĐẤT SỐ : 73 TỜ BẢN ĐỒ SỐ : 102 ĐỊA CHỈ: ĐƯỜNG 24-3, THÔN ĐĂK HÀ 2B, XÃ ĐĂK HÀ, TỈNH QUẢNG NGÃI.

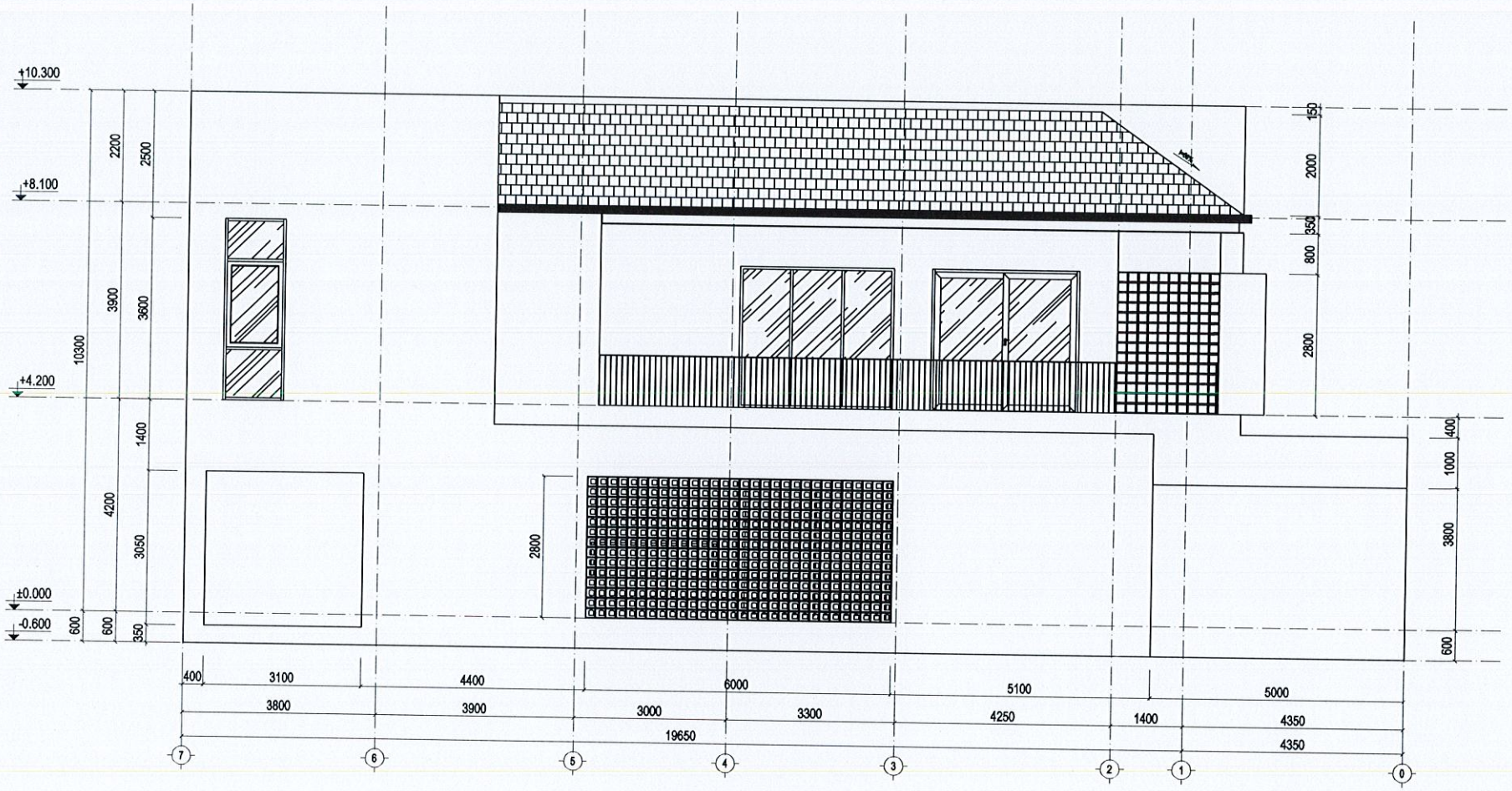

MẶT ĐỨNG TRỤC 7-1

NHÀ Ở TƯ RIÊNG LẺ	
CHỦ ĐẦU TƯ	ĐỊA ĐIỂM XÂY DỰNG
NGUYỄN TIẾN DŨNG	THỬA ĐẤT SỐ : 73 TỜ BẢN ĐỒ SỐ : 102 ĐỊA CHỈ: ĐƯỜNG 24-3, THÔN ĐĂK HÀ 2B, XÃ ĐĂK HÀ, TỈNH QUẢNG NGÃI.

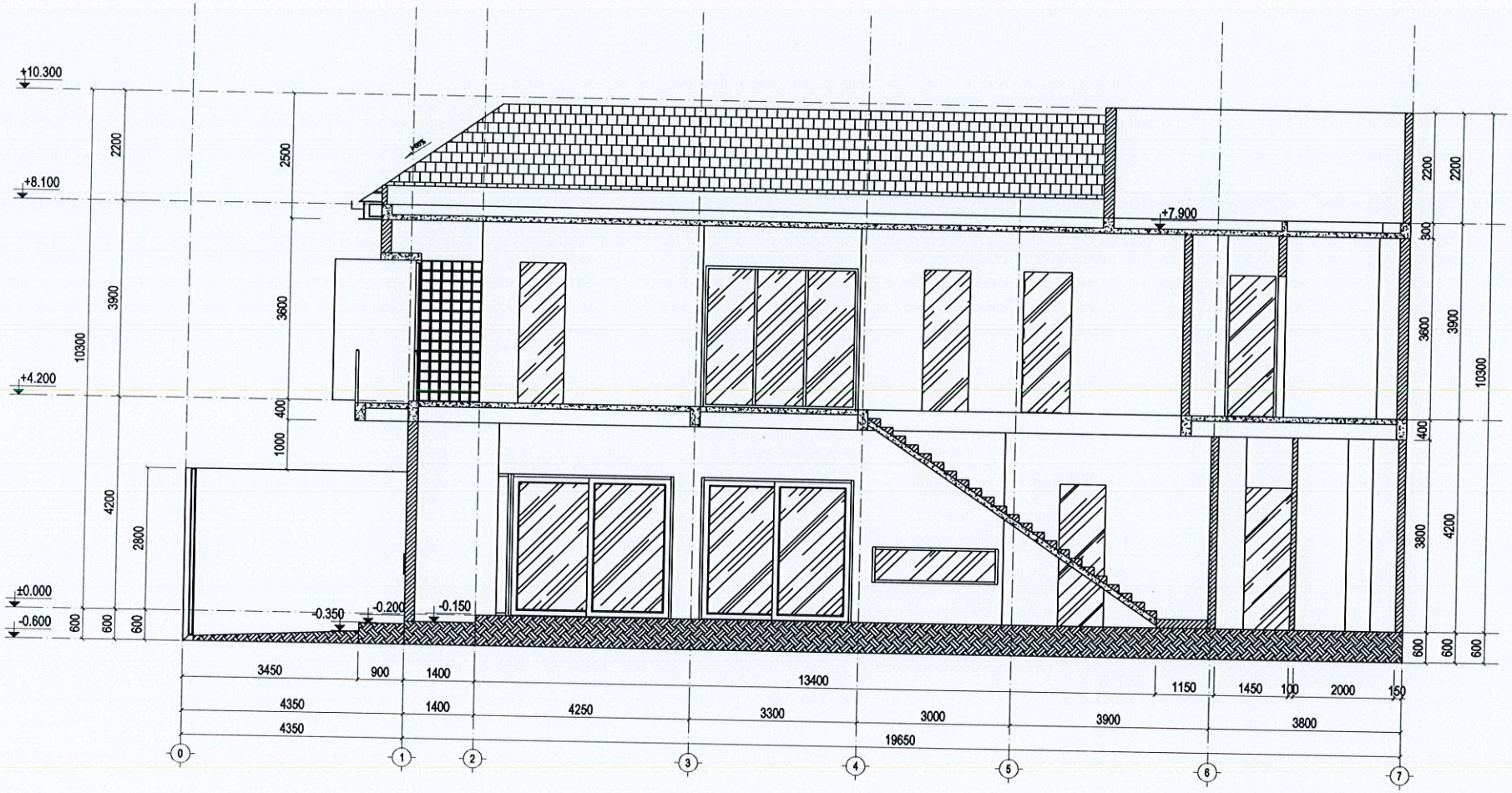

MẶT CẮT 1-1

NHÀ Ở TƯ RIÊNG LẺ	
CHỦ ĐẦU TƯ	ĐỊA ĐIỂM XÂY DỰNG
NGUYỄN TIẾN DŨNG	THỬA ĐẤT SỐ : 73 TỜ BẢN ĐỒ SỐ : 102 ĐỊA CHỈ: ĐƯỜNG 24-3, THÔN ĐĂK HÀ 2B, XÃ ĐĂK HÀ, TỈNH QUẢNG NGÃI.

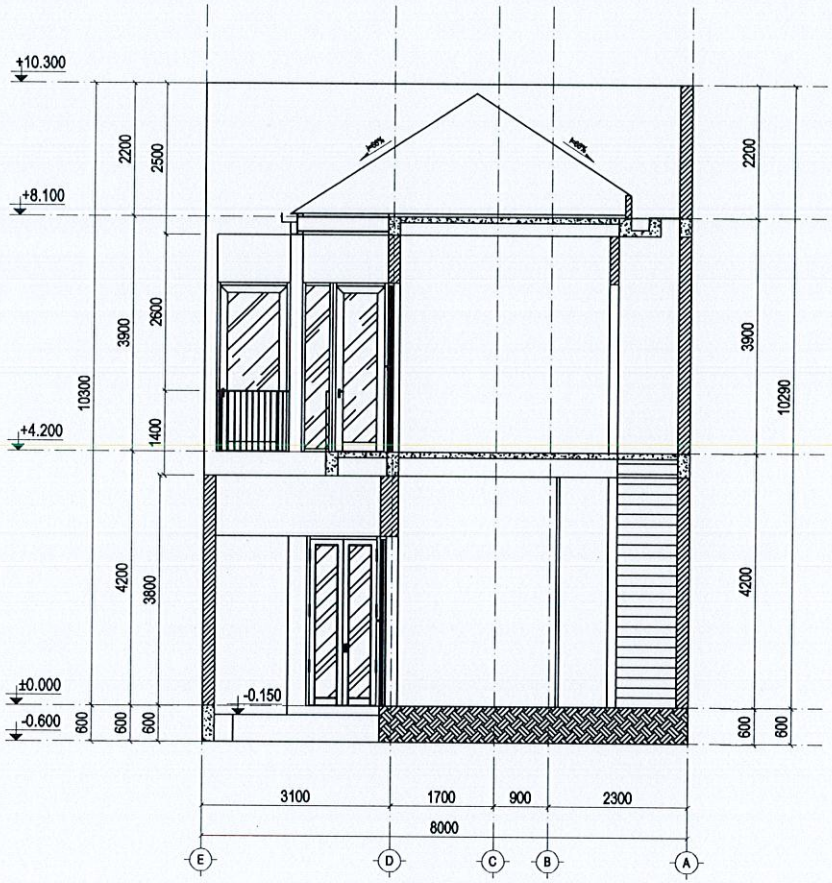

MẶT CẮT 2-2

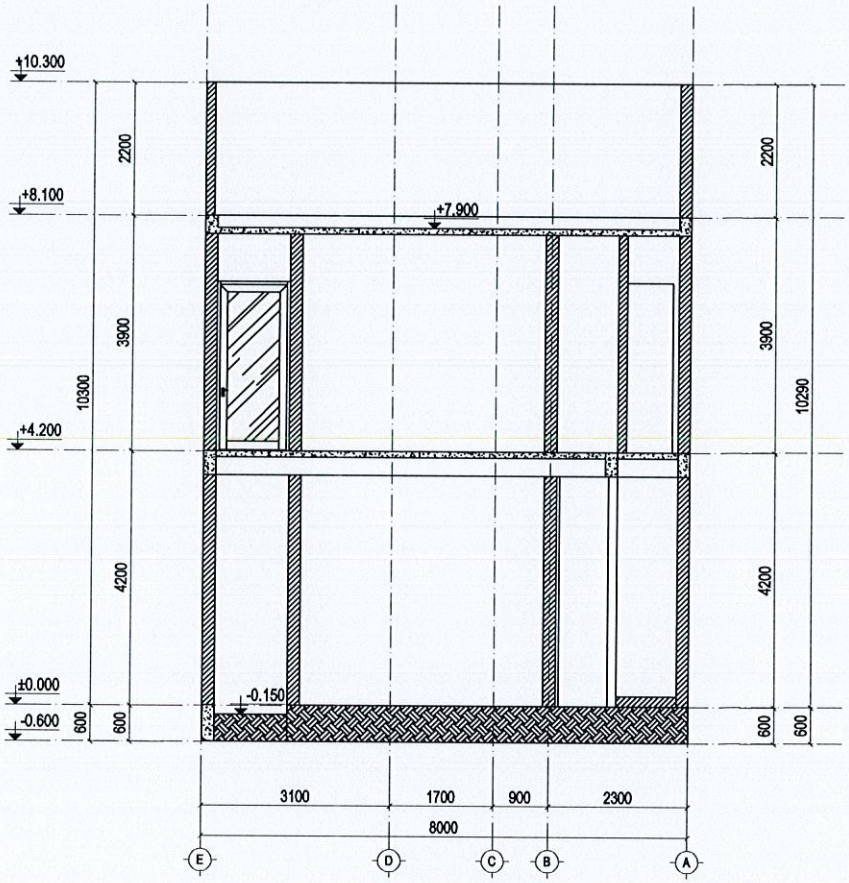

MẶT CẮT 3-3

NHÀ Ở TƯ RIÊNG LẺ	
CHỦ ĐẦU TƯ	ĐỊA ĐIỂM XÂY DỰNG
NGUYỄN TIẾN DÙNG	THỬA ĐẤT SỐ : 73 TỜ BẢN ĐỒ SỐ : 102 ĐỊA CHỈ: ĐƯỜNG 24-3, THÔN ĐĂK HÀ 2B, XÃ ĐĂK HÀ, TỈNH QUẢNG NGÃI.

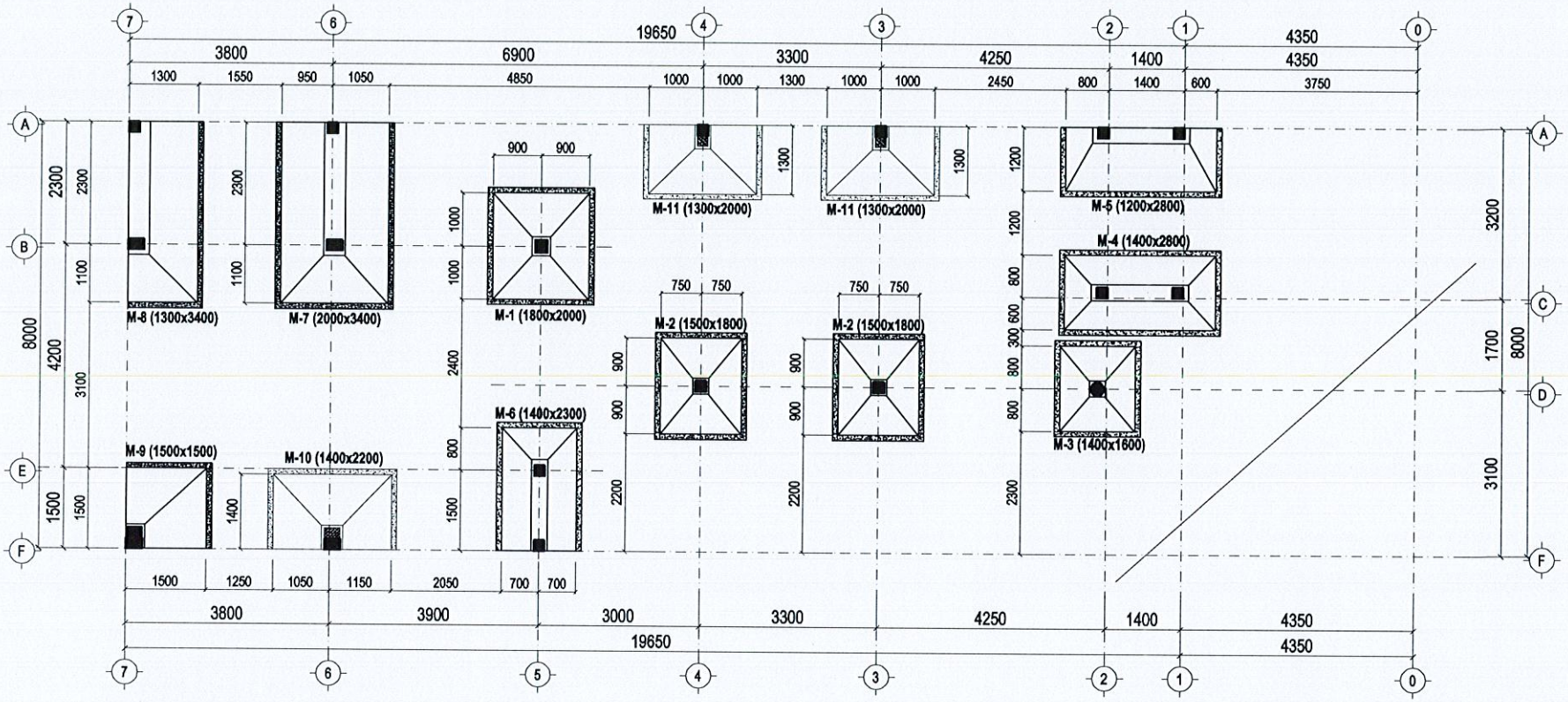

MẶT BẰNG MÓNG

GHI CHÚ:

*/ CƯỜNG ĐỘ ĐẤT NỀN GIẢ THUYẾT LÀ 15T/M2 *(KHI THI CÔNG CẦN KHẢO SÁT ĐỊA CHẤT THỰC TẾ, NẾU KHÔNG ĐẠT CẦN BÁO LẠI ĐƠN VỊ THIẾT KẾ).*

*/ *CHIỀU SÂU CHÔN MÓNG SO VỚI MẶT ĐẤT TỰ NHIÊN TỐI THIỂU 1.5M.*

GHI CHÚ:

*/ BÊ TÔNG MÓNG, CỘT, DẦM, SÀN ĐÁ1x2 M250 (B20).

*/ THÉP Ø < 10, THÉP CÓ Rs,n=2400 kg/cm2. (CB240-T).

*/ THÉP Ø ≥ 10, THÉP CÓ Rs,n=3000 kg/cm2. (CB300-V).

NHÀ Ở TƯ RIÊNG LẺ	
CHỦ ĐẦU TƯ	ĐỊA ĐIỂM XÂY DỰNG
NGUYỄN TIẾN DÙNG	THỬA ĐẤT SỐ : 73 TỜ BẢN ĐỒ SỐ : 102 ĐỊA CHỈ: ĐƯỜNG 24-3, THÔN ĐĂK HÀ 2B, XÃ ĐĂK HÀ, TỈNH QUẢNG NGÃI.

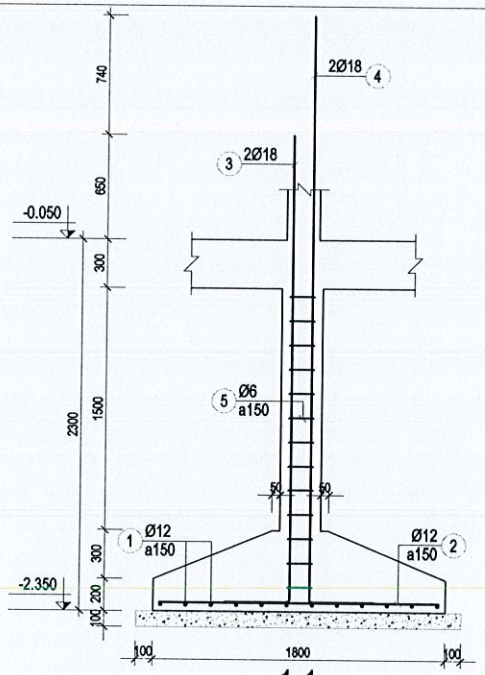

1-1

TL: 1/30

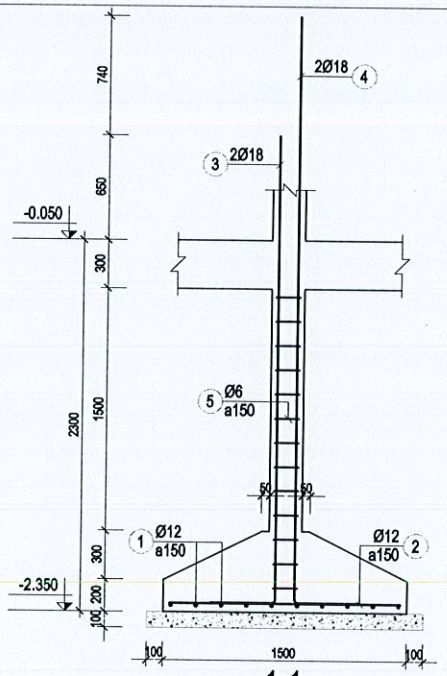

1-1

TL: 1/30

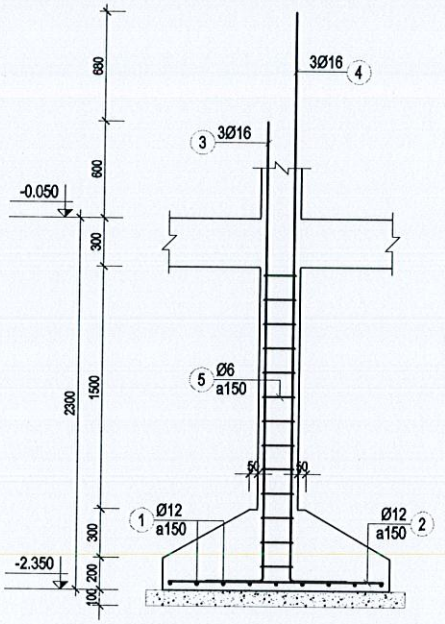

1-1

TL: 1/30

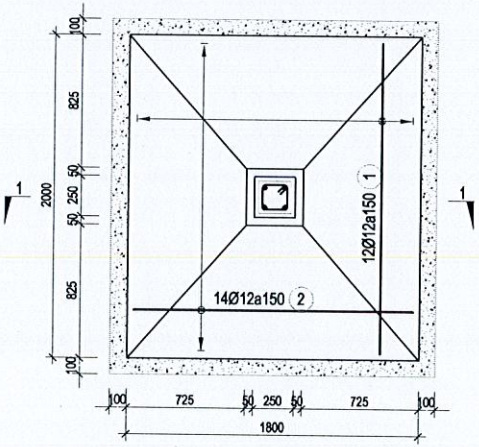

Móng M-1 (1800x2000) (SL=1)

TL: 1/30

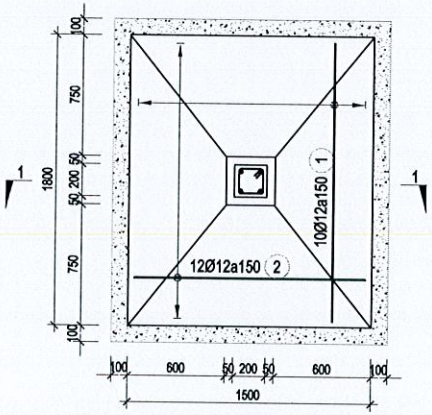

Móng M-3 (1400x1600) (SL=1)

TL: 1/30

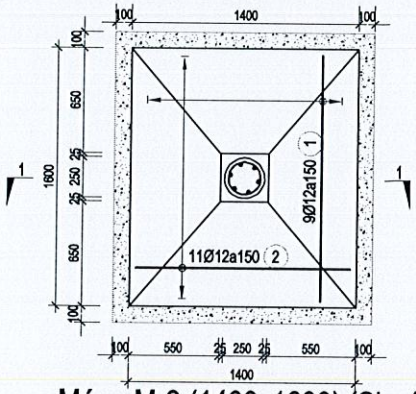

Móng M-2 (1500x1800) (SL=2)

TL: 1/30

NHÀ Ở TƯ RIÊNG LẺ	
CHỦ ĐẦU TƯ	ĐỊA ĐIỂM XÂY DỰNG
NGUYỄN TIẾN DŨNG	THỬA ĐẤT SỐ : 73 TỜ BẢN ĐỒ SỐ : 102 ĐỊA CHỈ: ĐƯỜNG 24-3, THÔN ĐĂK HÀ 2B, XÃ ĐĂK HÀ, TỈNH QUẢNG NGÃI.

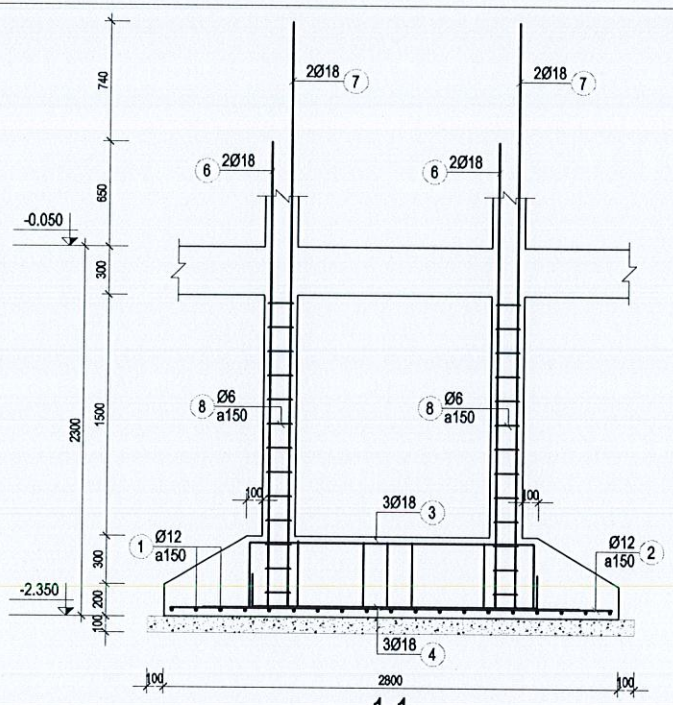

1-1

TL: 1/30

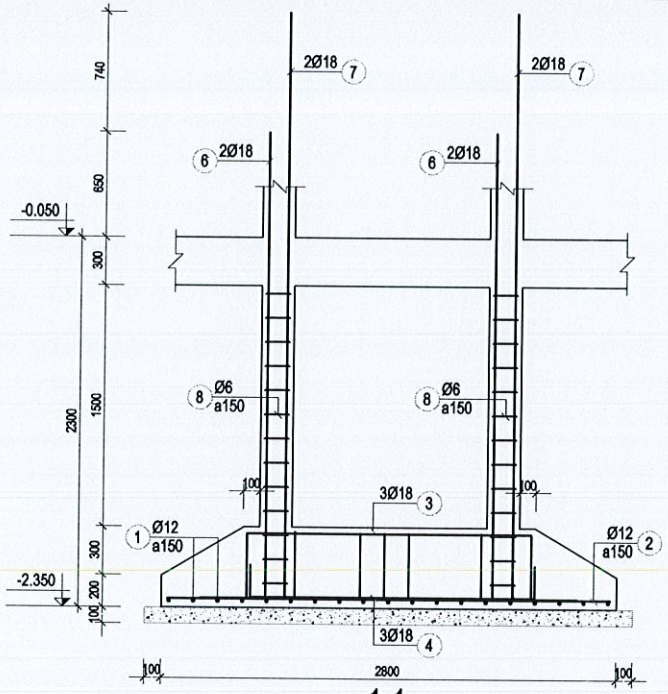

1-1

TL: 1/30

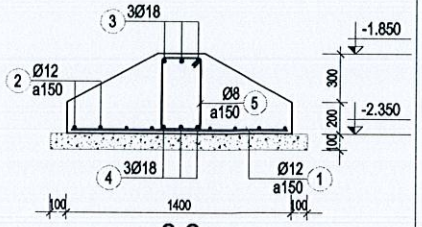

2-2

TL: 1/30

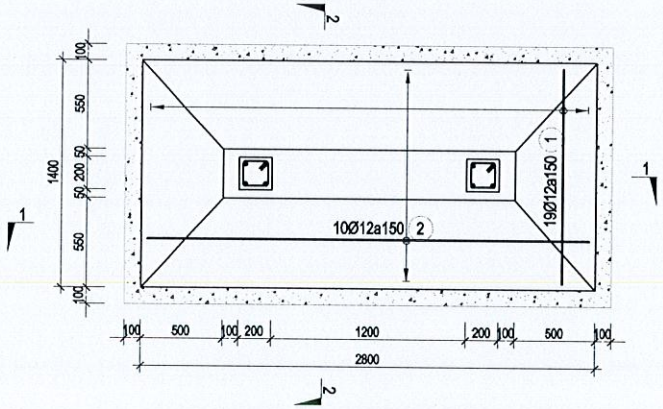

Móng M-4 (1400x2800) (SL=1)

TL: 1/30

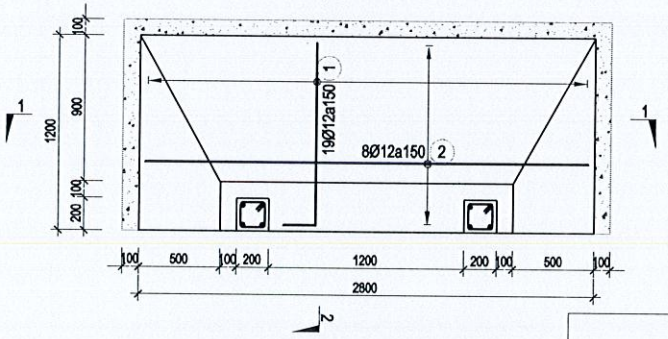

Móng M-5 (1200x2800) (SL=1)

TL: 1/30

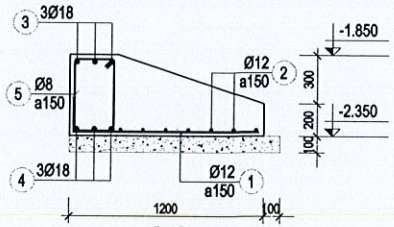

2-2

TL: 1/30

NHÀ Ở TƯ RIÊNG LẺ

CHỦ ĐẦU TƯ	ĐỊA ĐIỂM XÂY DỰNG
NGUYỄN TIẾN DŨNG	THỬA ĐẤT SỐ : 73 TỜ BẢN ĐỒ SỐ : 102 ĐỊA CHỈ: ĐƯỜNG 24-3, THÔN ĐĂK HÀ 2B, XÃ ĐĂK HÀ, TỈNH QUẢNG NGÃI.

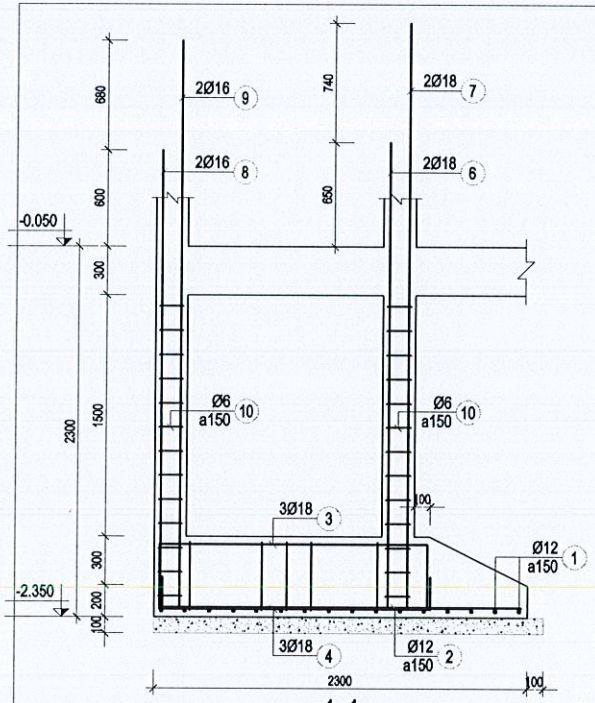

1-1

TL: 1/30

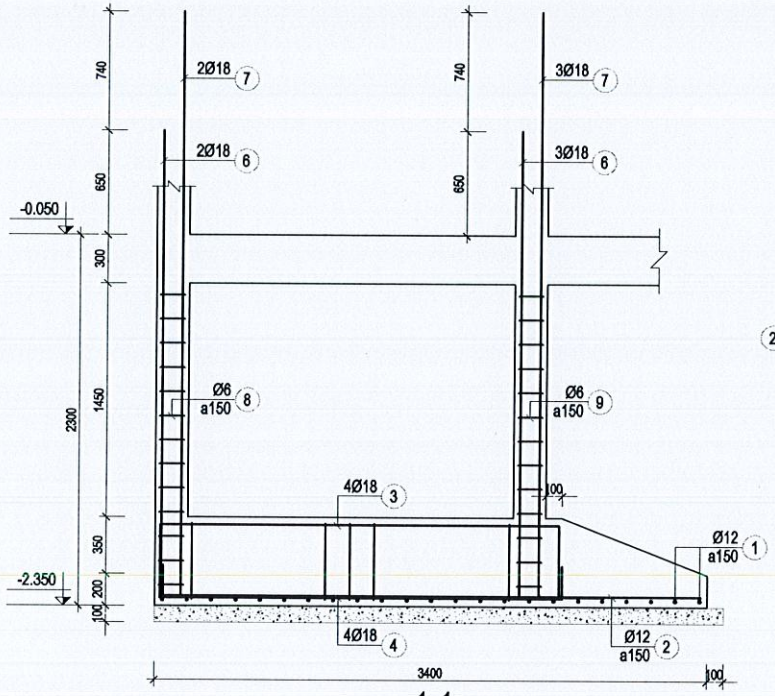

1-1

TL: 1/30

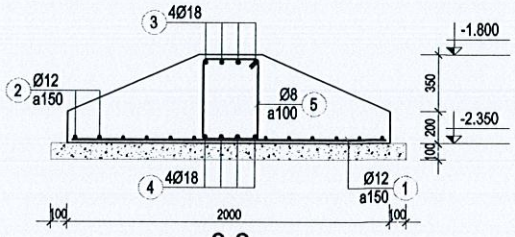

2-2

TL: 1/30

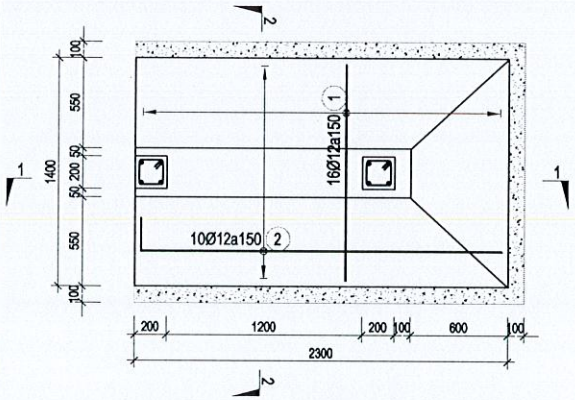

Móng M-6 (1400x2300) (SL=1)

TL: 1/30

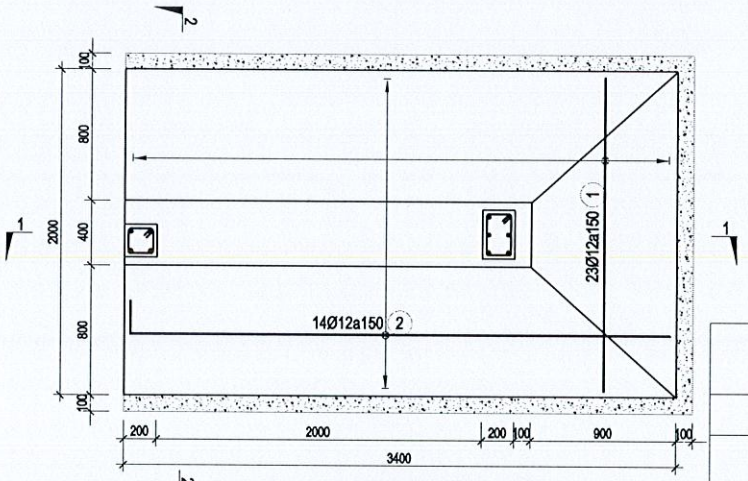

Móng M-7 (2000x3400) (SL=1)

TL: 1/30

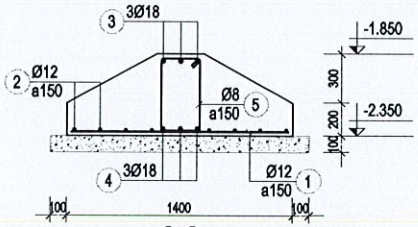

2-2

TL: 1/30

NHÀ Ở TƯ RIÊNG LẺ

CHỦ ĐẦU TƯ	ĐỊA ĐIỂM XÂY DỰNG
NGUYỄN TIẾN DÙNG	THỬA ĐẤT SỐ : 73 TỜ BẢN ĐỒ SỐ : 102 ĐỊA CHỈ: ĐƯỜNG 24-3, THÔN ĐĂK HÀ 2B, XÃ ĐĂK HÀ, TỈNH QUẢNG NGÃI.

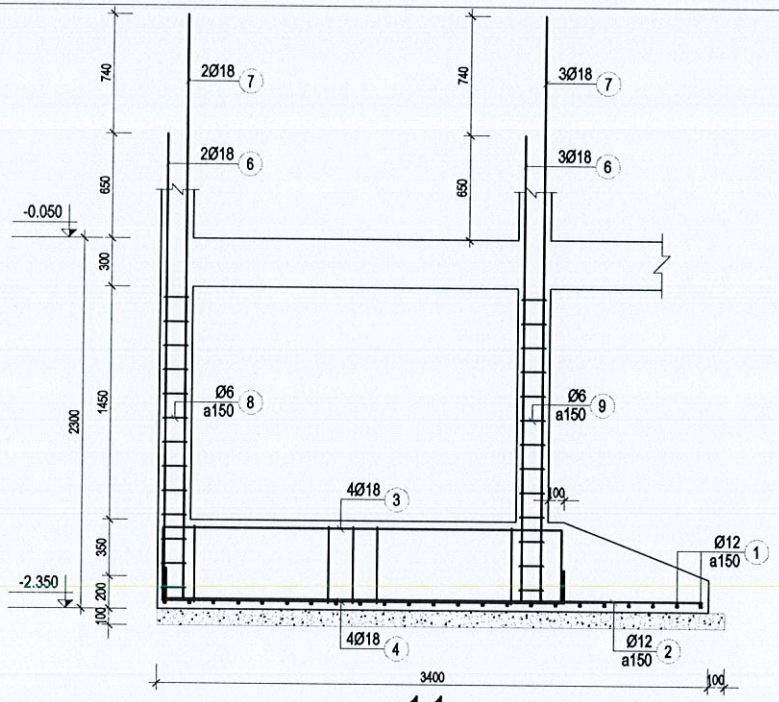

1-1

TL: 1/30

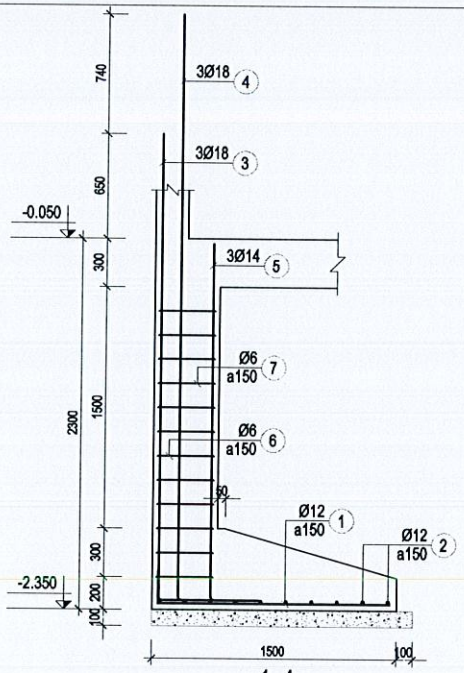

1-1

TL: 1/30

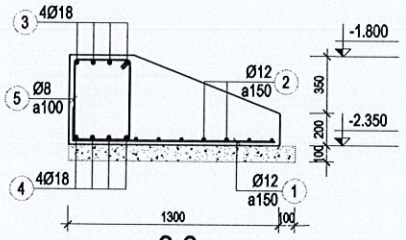

2-2

TL: 1/30

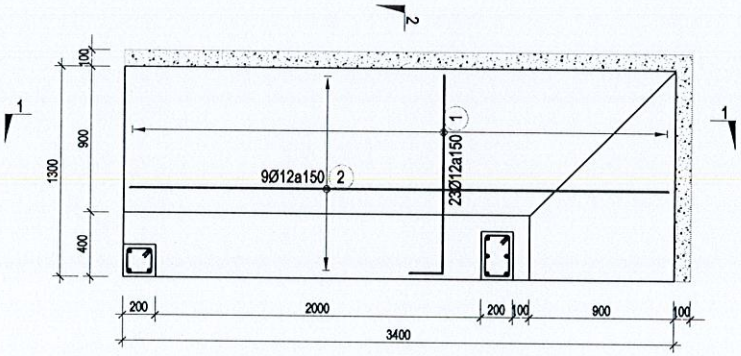

Móng M-8 (1300x3400) (SL=1)

TL: 1/30

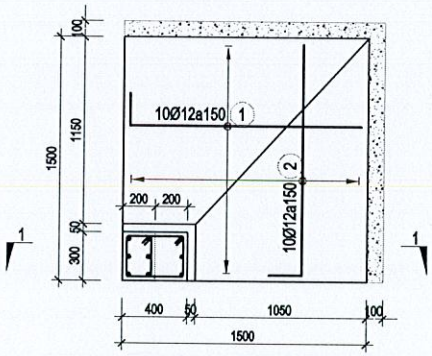

Móng M-9 (1500x1500) (SL=1)

TL: 1/30

NHÀ Ở TƯ RIÊNG LẺ	
CHỦ ĐẦU TƯ	ĐỊA ĐIỂM XÂY DỰNG
NGUYỄN TIẾN DŨNG	THỬA ĐẤT SỐ : 73 TỜ BẢN ĐỒ SỐ : 102 ĐỊA CHỈ: ĐƯỜNG 24-3, THÔN ĐĂK HÀ 2B, XÃ ĐĂK HÀ, TỈNH QUẢNG NGÃI.

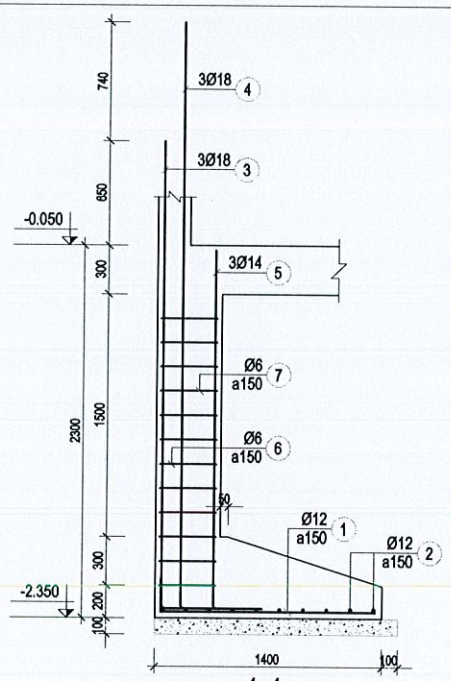

1-1

TL: 1/30

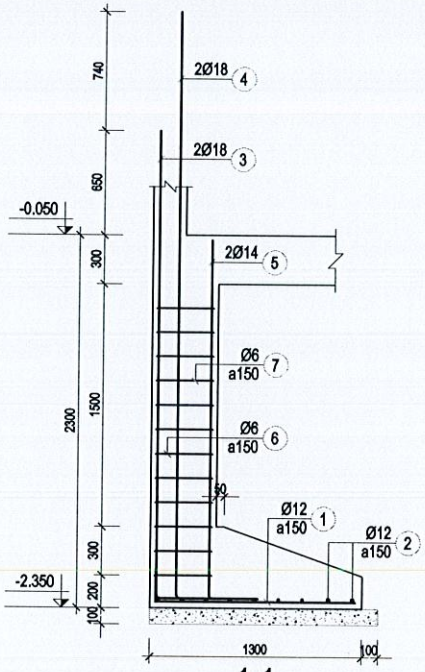

1-1

TL: 1/30

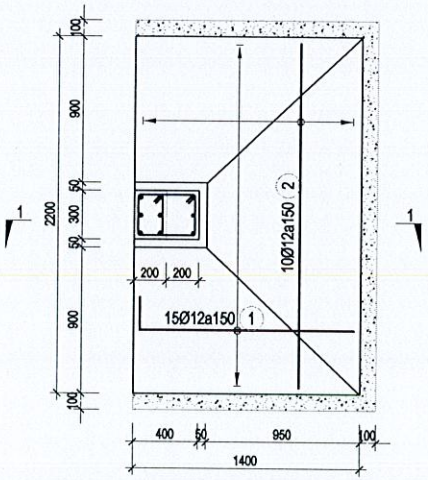

Móng M-10 (1400x2200) (SL=1)

TL: 1/30

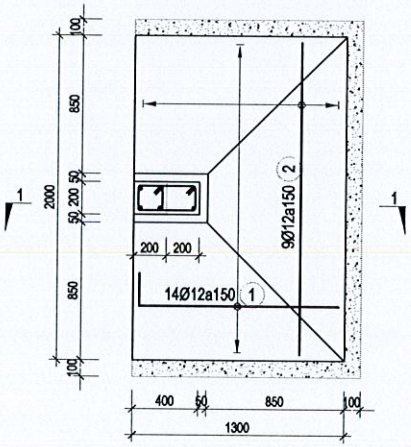

Móng M-11 (1300x2000) (SL=2)

TL: 1/30

NHÀ Ở TƯ RIÊNG LẺ	
CHỦ ĐẦU TƯ	ĐỊA ĐIỂM XÂY DỰNG
NGUYỄN TIẾN DŨNG	THỬA ĐẤT SỐ : 73 TỜ BẢN ĐỒ SỐ : 102 ĐỊA CHỈ: ĐƯỜNG 24-3, THÔN ĐĂK HÀ 2B, XÃ ĐĂK HÀ, TỈNH QUẢNG NGÃI.

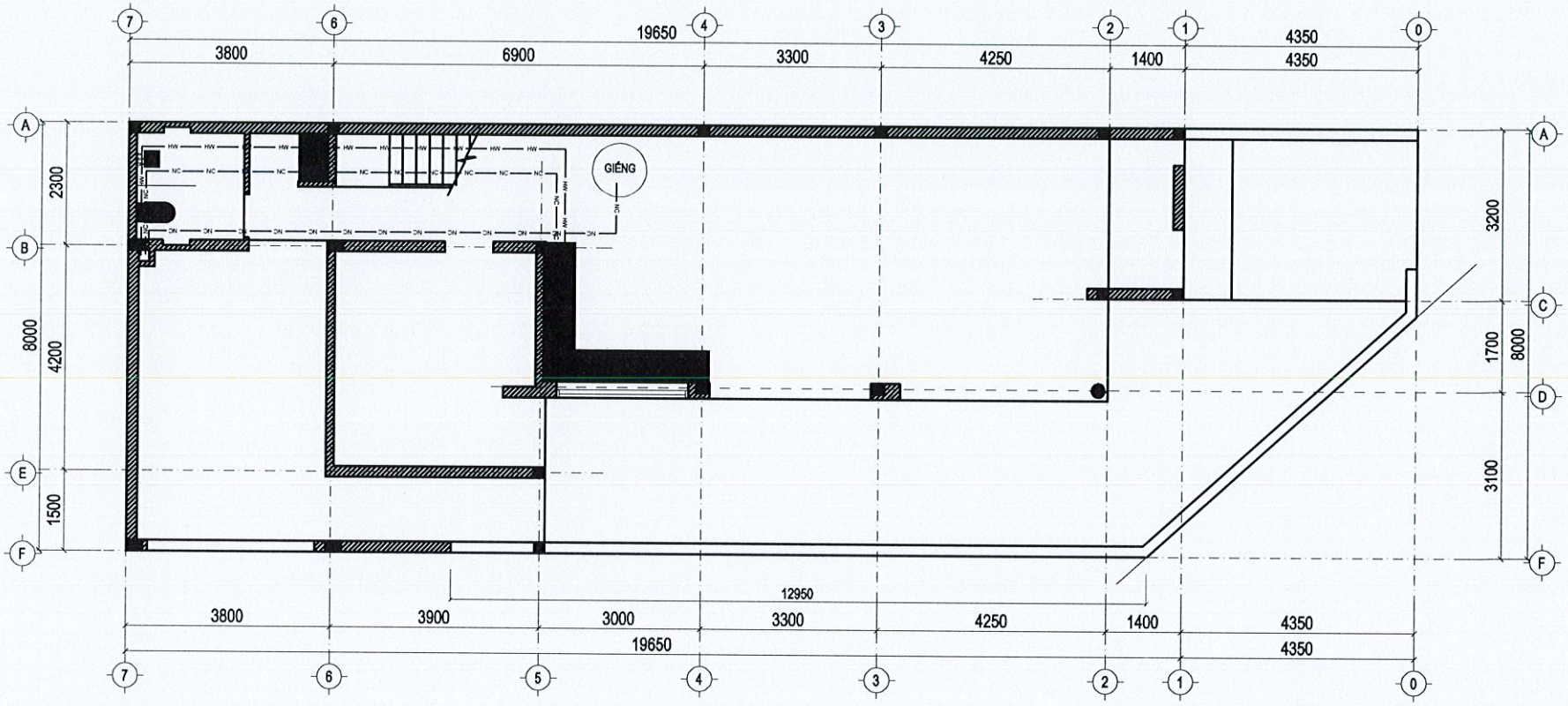

*** GHI CHÚ/ NOTE :**

ỐNG CẤP NƯỚC PVC ÷ PPR

- PVC D27: CẤP NƯỚC NHÁNH VÀ CẤP CHO THIẾT BỊ.
- PVC D34: CẤP NƯỚC LÊN BỒN, BỂ CHỨA NGẦM.
- PVC D42: CẤP NƯỚC TỪ BỒN CHỨA XUỐNG
- PPR D25: CẤP NƯỚC NHÁNH VÀ CẤP CHO THIẾT BỊ.

—— NC —— ỐNG CẤP NƯỚC LẠNH

—— HW —— ỐNG CẤP NƯỚC NÓNG

MẶT BẰNG CẤP NƯỚC TẦNG 1

NHÀ Ở TƯ RIÊNG LẺ	
CHỦ ĐẦU TƯ	ĐỊA ĐIỂM XÂY DỰNG
NGUYỄN TIẾN DŨNG	THỬA ĐẤT SỐ : 73 TỜ BẢN ĐỒ SỐ : 102 ĐỊA CHỈ: ĐƯỜNG 24-3, THÔN ĐĂK HÀ 2B, XÃ ĐĂK HÀ, TỈNH QUẢNG NGÃI.

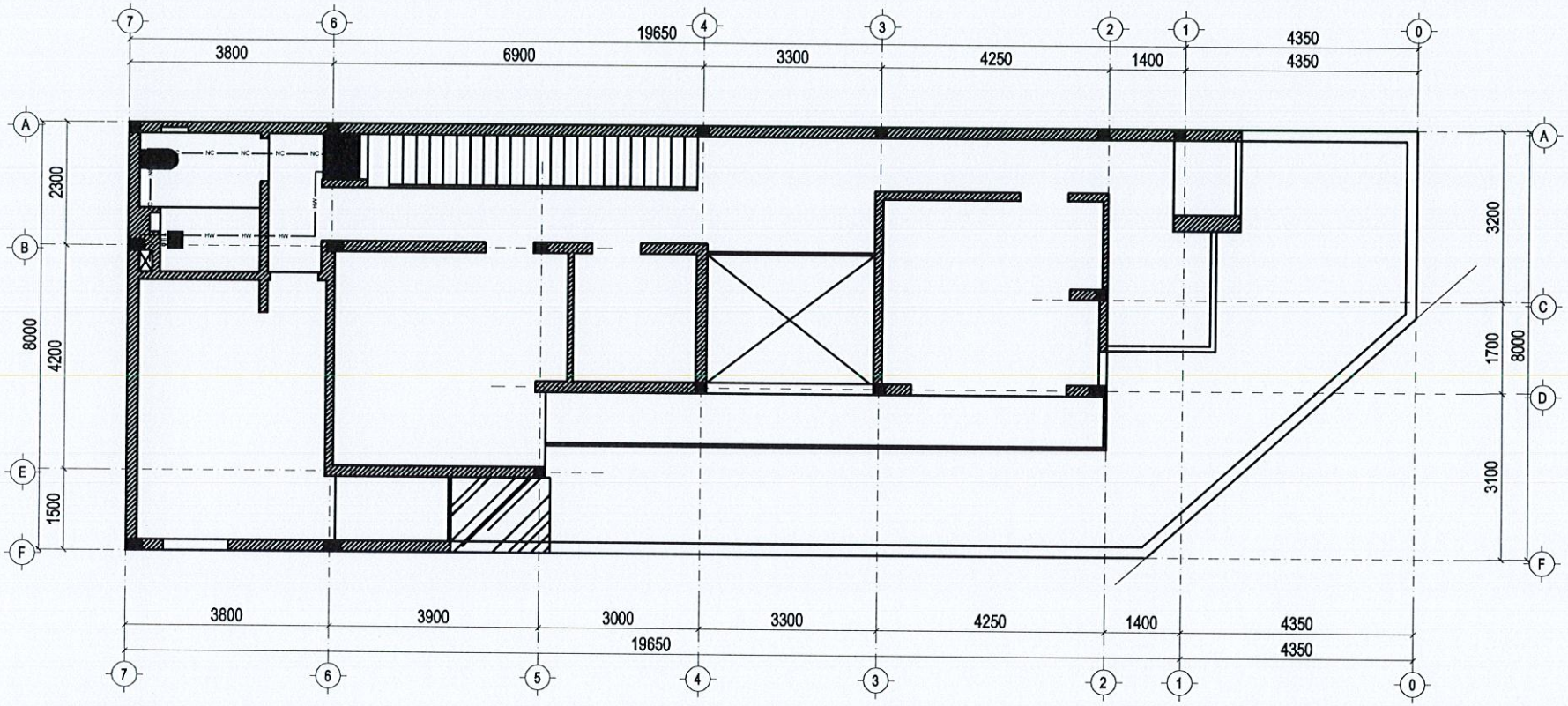

* GHI CHÚ/ NOTE :

ỐNG CẤP NƯỚC PVC + PPR

- PVC D27: CẤP NƯỚC NHÁNH VÀ CẤP CHO THIẾT BỊ.
- PVC D34: CẤP NƯỚC LÊN BỒN, BỂ CHỨA NGẦM.
- PVC D42: CẤP NƯỚC TỪ BỒN CHỨA XUỐNG
- PPR D25: CẤP NƯỚC NHÁNH VÀ CẤP CHO THIẾT BỊ.

—— NC —— ỐNG CẤP NƯỚC LẠNH

—— HW —— ỐNG CẤP NƯỚC NÓNG

MẶT BẰNG CẤP NƯỚC TẦNG 2

NHÀ Ở TƯ RIÊNG LẺ	
CHỦ ĐẦU TƯ	ĐỊA ĐIỂM XÂY DỰNG
NGUYỄN TIẾN DŨNG	THỬA ĐẤT SỐ : 73 TỜ BẢN ĐỒ SỐ : 102 ĐỊA CHỈ: ĐƯỜNG 24-3, THÔN ĐĂK HÀ 2B, XÃ ĐĂK HÀ, TỈNH QUẢNG NGÃI.

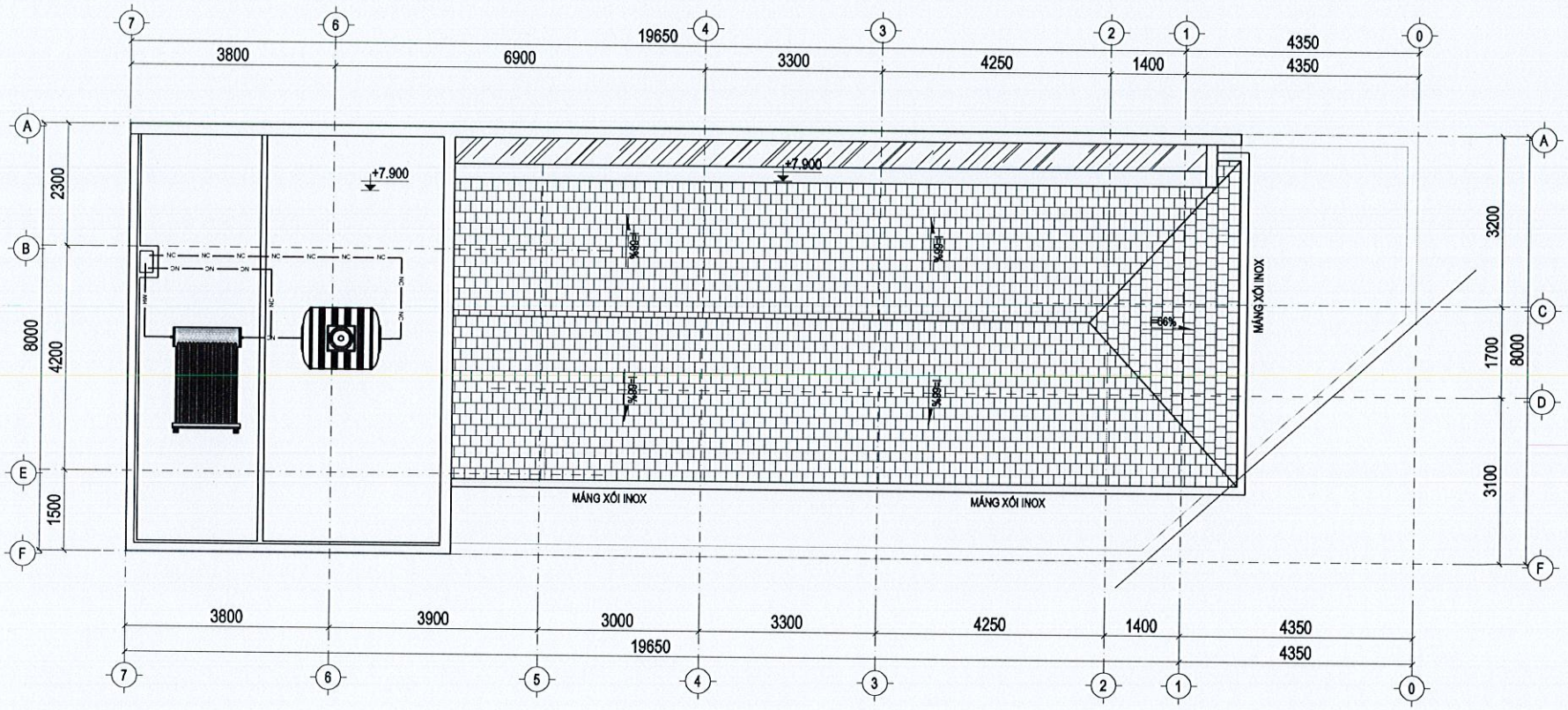

* GHI CHÚ/ NOTE :

ỐNG CẤP NƯỚC PVC ÷ PPR
- PVC D27: CẤP NƯỚC NHÁNH VÀ CẤP CHO THIẾT BỊ.
- PVC D34: CẤP NƯỚC LÊN BỒN, BỂ CHỨA NGẦM.
- PVC D42: CẤP NƯỚC TỪ BỒN CHỨA XUỐNG
- PPR D25: CẤP NƯỚC NHÁNH VÀ CẤP CHO THIẾT BỊ.

—— NC —— ỐNG CẤP NƯỚC LẠNH
—— HW —— ỐNG CẤP NƯỚC NÓNG

MẶT BẰNG CẤP NƯỚC MÁI

NHÀ Ở TƯ RIÊNG LẺ	
CHỦ ĐẦU TƯ	ĐỊA ĐIỂM XÂY DỰNG
NGUYỄN TIẾN DŨNG	THỬA ĐẤT SỐ : 73 TỜ BẢN ĐỒ SỐ : 102 ĐỊA CHỈ: ĐƯỜNG 24-3, THÔN ĐĂK HÀ 2B, XÃ ĐĂK HÀ, TỈNH QUẢNG NGÃI.

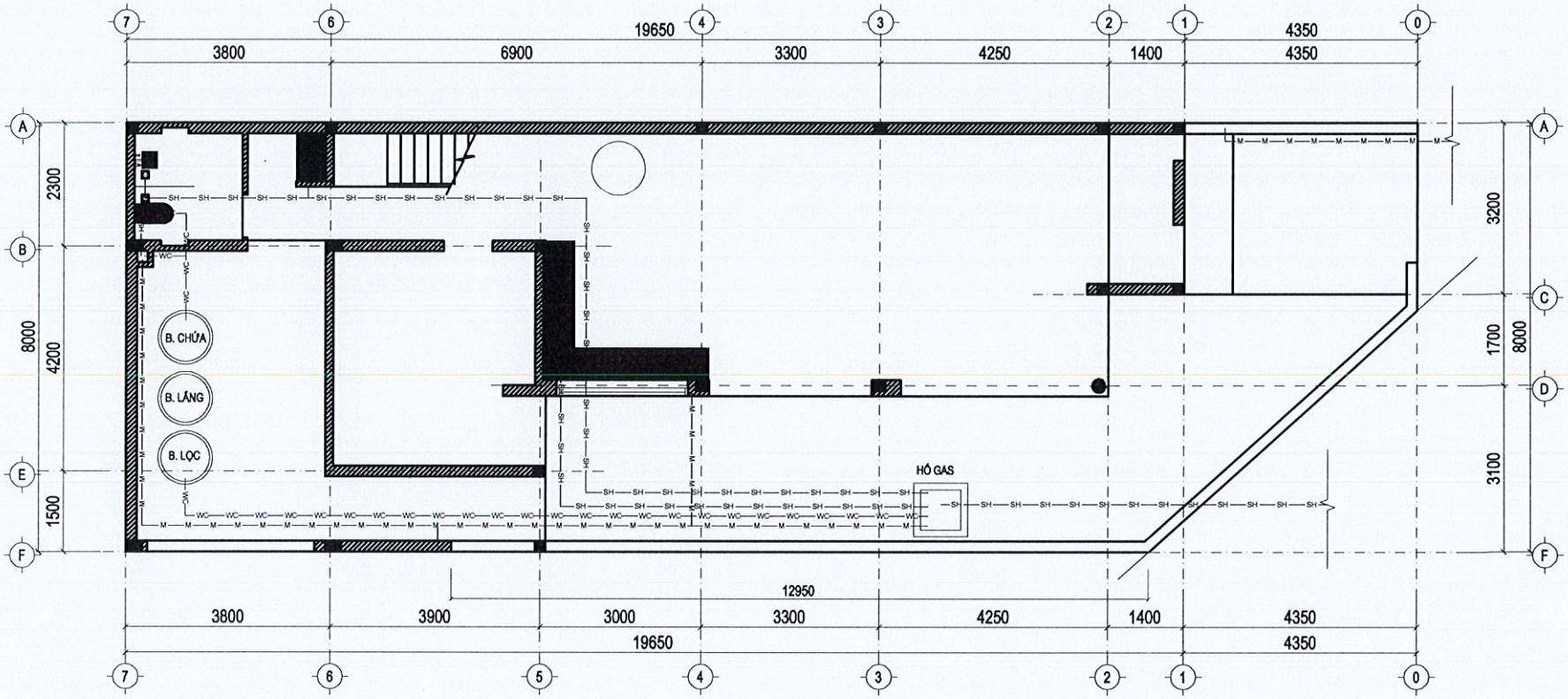

* GHI CHÚ/ NOTE :

ỐNG THOÁT NƯỚC PVC:

- PVC D42: THOÁT NƯỚC LAVABO, CHẬU RỬA, CHẬU TIÊU.
- PVC D60: THOÁT NƯỚC BAN CÔNG, BỒN TẮM, SÀN WC, THOÁT NƯỚC MƯA
- D90/D114: THOÁT BỒN CẦU.

—M— ỐNG THOÁT NƯỚC MƯA

—WC— ỐNG THOÁT BỒN CẦU

—SH— ỐNG THOÁT NƯỚC SINH HOẠT KHÁC

MẶT BẰNG THOÁT NƯỚC TẦNG 1

NHÀ Ở TƯ RIÊNG LẺ	
CHỦ ĐẦU TƯ	ĐỊA ĐIỂM XÂY DỰNG
NGUYỄN TIẾN DÙNG	THỬA ĐẤT SỐ : 73 TỜ BẢN ĐỒ SỐ : 102 ĐỊA CHỈ: ĐƯỜNG 24-3, THÔN ĐĂK HÀ 2B, XÃ ĐĂK HÀ, TỈNH QUẢNG NGÃI.

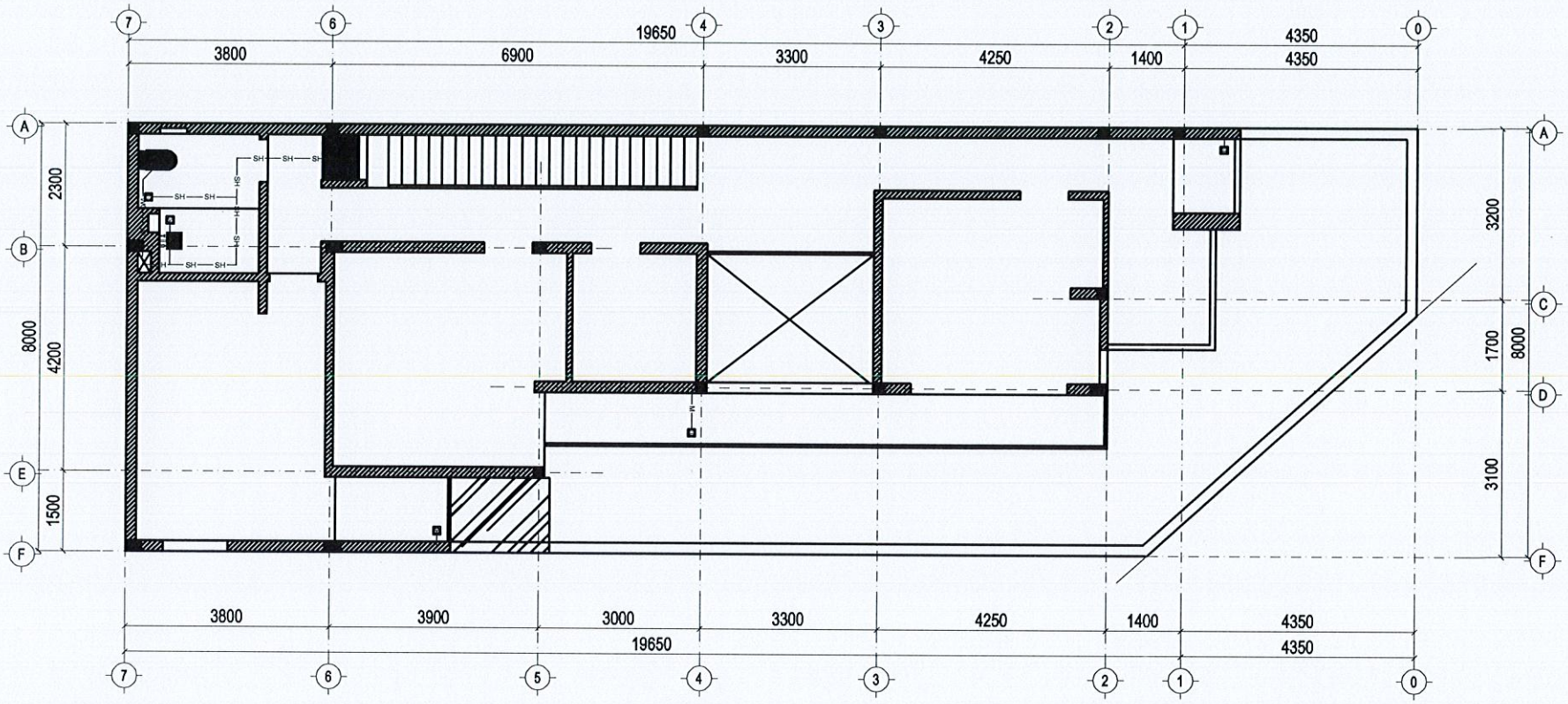

* GHI CHÚ/ NOTE :

ỐNG THOÁT NƯỚC PVC:

- PVC D42: THOÁT NƯỚC LAVABO, CHẬU RỬA, CHẬU TIÊU.
- PVC D60: THOÁT NƯỚC BAN CÔNG, BỒN TẮM, SÀN WC, THOÁT NƯỚC MƯA
- D90/D114: THOÁT BỒN CẦU.

—M— ỐNG THOÁT NƯỚC MƯA

—WC— ỐNG THOÁT BỒN CẦU

—SH— ỐNG THOÁT NƯỚC SINH HOẠT KHÁC

MẶT BẰNG THOÁT NƯỚC TẦNG 2

NHÀ Ở TƯ RIÊNG LẺ	
CHỦ ĐẦU TƯ	ĐỊA ĐIỂM XÂY DỰNG
NGUYỄN TIẾN DÙNG	THỬA ĐẤT SỐ : 73 TỜ BẢN ĐỒ SỐ : 102 ĐỊA CHỈ: ĐƯỜNG 24-3, THÔN ĐĂK HÀ 2B, XÃ ĐĂK HÀ, TỈNH QUẢNG NGÃI.

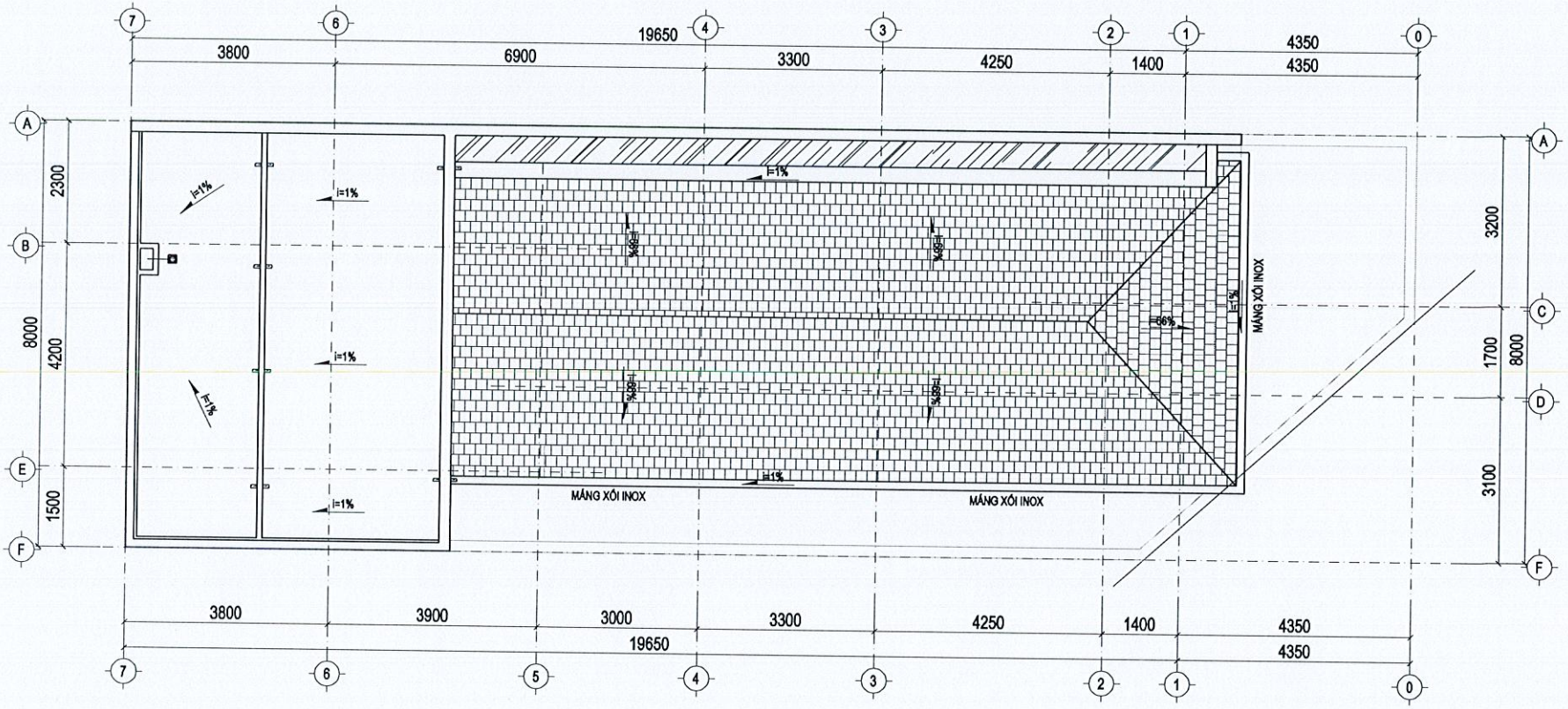

* GHI CHÚ/ NOTE :

ỐNG THOÁT NƯỚC PVC:

- PVC D42: THOÁT NƯỚC LAVABO, CHẬU RỬA, CHẬU TIỂU.
- PVC D60: THOÁT NƯỚC BAN CÔNG, BỒN TẮM, SÀN WC, THOÁT NƯỚC MƯA
- D90/D114: THOÁT BỒN CẦU.

—M— ỐNG THOÁT NƯỚC MƯA

—WC— ỐNG THOÁT BỒN CẦU

—SH— ỐNG THOÁT NƯỚC SINH HOẠT KHÁC

MẶT BẰNG THOÁT NƯỚC MÁI

NHÀ Ở TƯ RIÊNG LẺ	
CHỦ ĐẦU TƯ	ĐỊA ĐIỂM XÂY DỰNG
NGUYỄN TIẾN DŨNG	THỬA ĐẤT SỐ : 73 TỜ BẢN ĐỒ SỐ : 102 ĐỊA CHỈ: ĐƯỜNG 24-3, THÔN ĐĂK HÀ 2B, XÃ ĐĂK HÀ, TỈNH QUẢNG NGÃI.

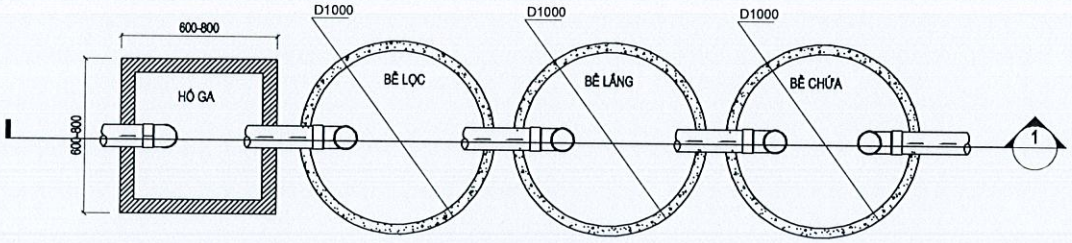

SƠ ĐỒ NGUYÊN LÝ

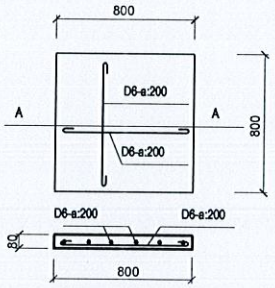

MC G-G

NẮP ĐAN HỐ GA - 01 CK

* BỂ TỰ HOẠI 3 BI D=1000 (BTCT ĐÚC)
- BI CHỨA CAO 3m
- BI LẮNG CAO 3m
- BI LỌC CAO 2m
- NẮP BI BTCT
- HỐ GA XÂY GẠCH, M75

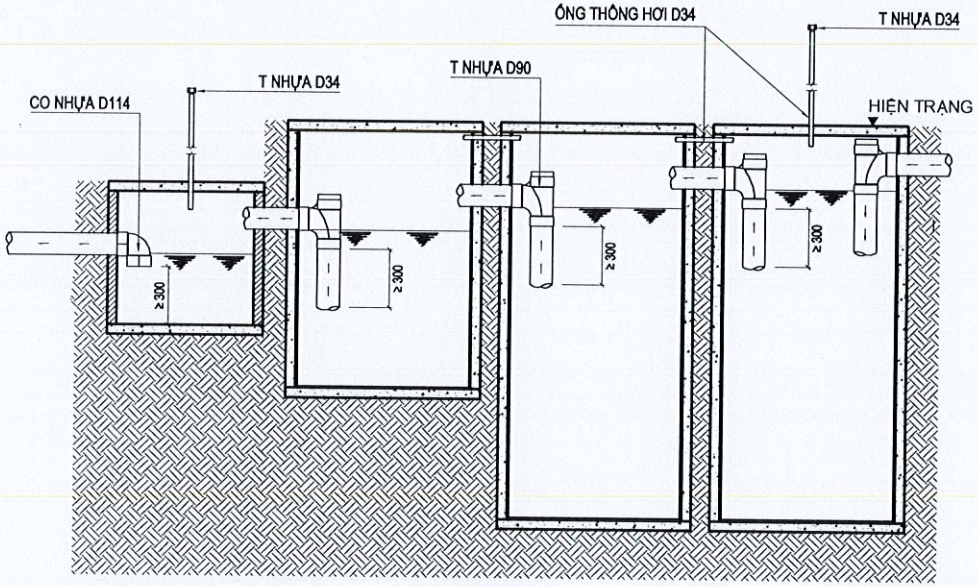

MẶT CẮT 1-1

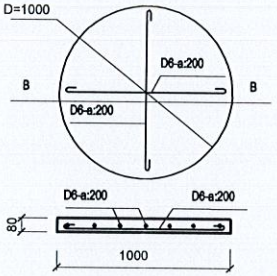

MC D-D

NẮP ĐAN - 03 CK

CHI TIẾT NẮP ĐẬY

NHÀ Ở TƯ RIÊNG LẺ	
CHỦ ĐẦU TƯ	ĐỊA ĐIỂM XÂY DỰNG
NGUYỄN TIẾN DŨNG	THỬA ĐẤT SỐ : 73 TỜ BẢN ĐỒ SỐ : 102 ĐỊA CHỈ: ĐƯỜNG 24-3, THÔN ĐĂK HÀ 2B, XÃ ĐĂK HÀ, TỈNH QUẢNG NGÃI.

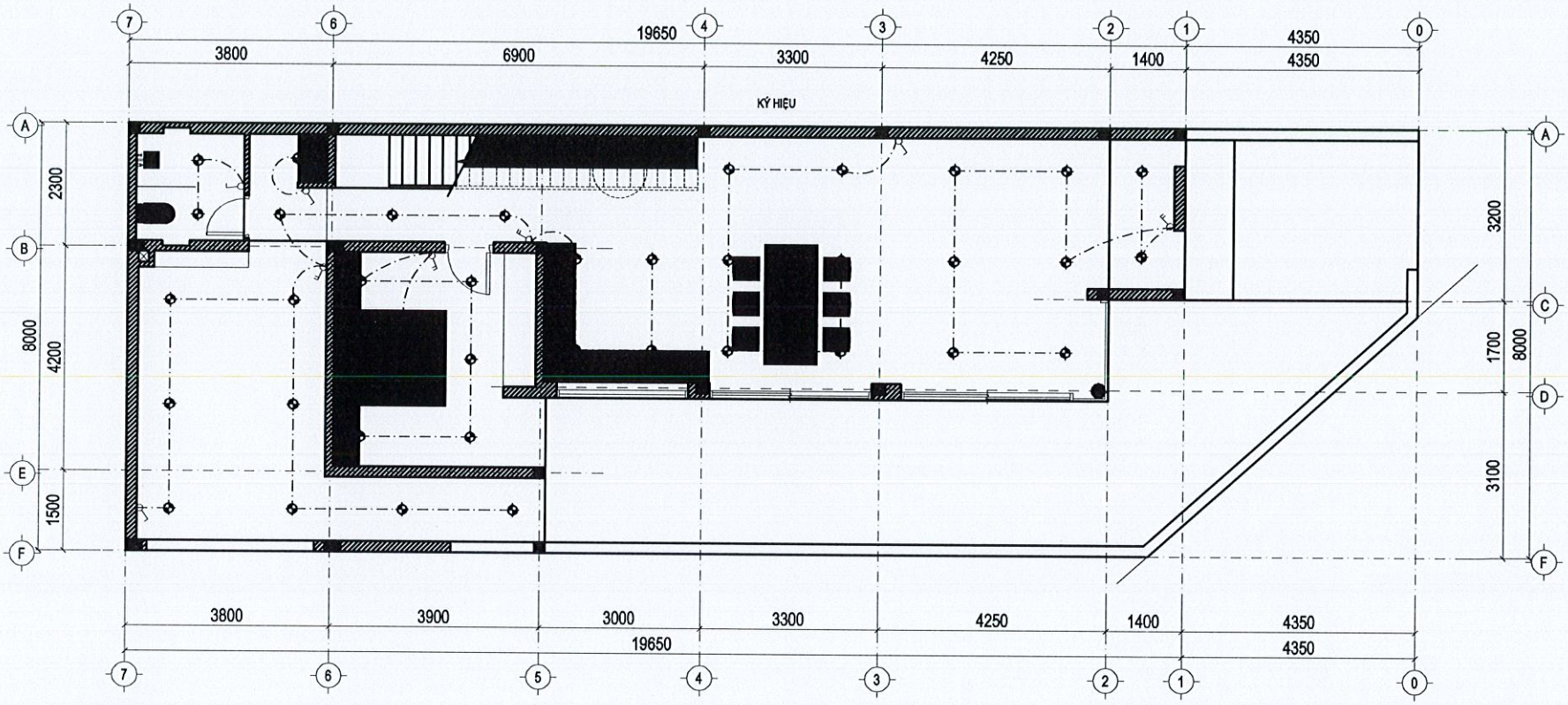

* GHI CHÚ/ NOTE :

- TỦ ĐIỆN TỔNG
- Ổ CẮM
- CÔNG TẮC
- +1200 CAO ĐỘ LẮP ĐẶT
- DÂY ĐIỆN
- ĐÈN DOWNLIGHT

MẶT BẰNG CHIẾU SÁNG TẦNG 1

NHÀ Ở TƯ RIÊNG LẺ	
CHỦ ĐẦU TƯ	ĐỊA ĐIỂM XÂY DỰNG
NGUYỄN TIẾN DÙNG	THỬA ĐẤT SỐ : 73 TỜ BẢN ĐỒ SỐ : 102 ĐỊA CHỈ: ĐƯỜNG 24-3, THÔN ĐĂK HÀ 2B, XÃ ĐĂK HÀ, TỈNH QUẢNG NGÃI.

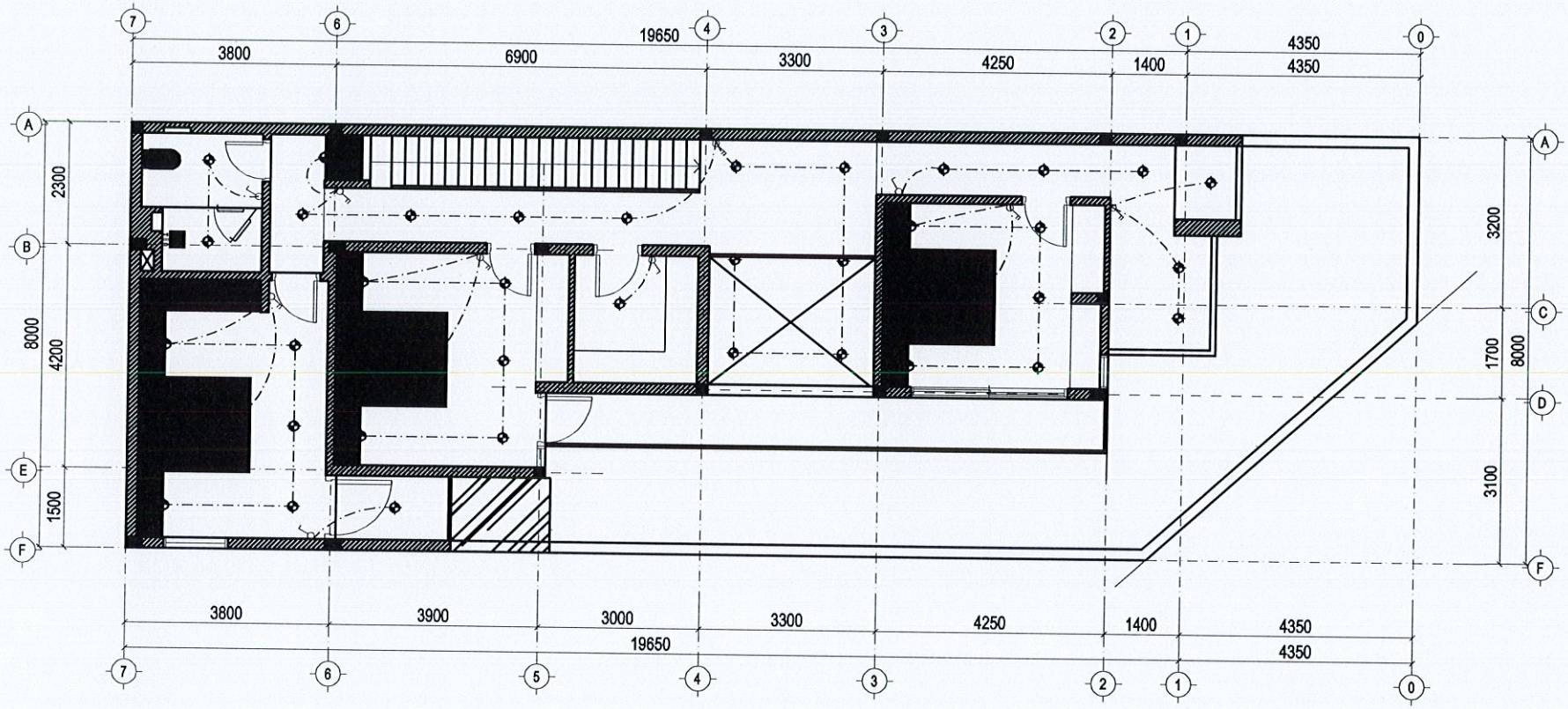

* GHI CHÚ/ NOTE :

- TỦ ĐIỆN TỔNG
- Ổ CẮM
- CÔNG TẮC
- +1200 CAO ĐỘ LẮP ĐẶT
- DÂY ĐIỆN
- ĐÈN DOWNLIGHT

MẶT BẰNG CHIẾU SÁNG TẦNG 2

NHÀ Ở TƯ RIÊNG LẺ	
CHỦ ĐẦU TƯ	ĐỊA ĐIỂM XÂY DỰNG
NGUYỄN TIẾN DŨNG	THỬA ĐẤT SỐ : 73 TỜ BẢN ĐỒ SỐ : 102 ĐỊA CHỈ: ĐƯỜNG 24-3, THÔN ĐĂK HÀ 2B, XÃ ĐĂK HÀ, TỈNH QUẢNG NGÃI.